CÔNG TY TNHH JAPFA COMFEED VIỆT NAM
CHI NHÁNH BÌNH PHƯỚC

BÁO CÁO
CÔNG TÁC BẢO VỆ MÔI TRƯỜNG
NĂM 2024

TRANG TRẠI CHĂN NUÔI HEO NỌC (HEO ĐỰC GIỐNG) THEO MÔ HÌNH TRẠI LẠNH KHÉP KÍN – QUY MỘ 1.400 CON

TỔ 1, THÔN 2, XÃ THỐNG NHẤT, HUYỆN BÙ ĐĂNG, TỈNH BÌNH PHƯỚC

Cơ quan chủ trì:

CÔNG TY TNHH JAPFA COMFEED VIỆT NAM – CHI NHÁNH BÌNH PHƯỚC

BÌNH PHƯỚC, THÁNG 12 NĂM 2024

CÔNG TY TNHH JAPFA COMFEED VIỆT NAM
CHI NHÁNH BÌNH PHƯỚC

BÁO CÁO
CÔNG TÁC BẢO VỆ MÔI TRƯỜNG
NĂM 2024

TRANG TRẠI CHĂN NUÔI HEO NỌC (HEO ĐỰC GIỐNG) THEO MÔ HÌNH TRẠI LẠNH KHÉP KÍN – QUY MÔ 1.400 CON

TỔ 1, THÔN 2, XÃ THỐNG NHẤT, HUYỆN BÙ ĐĂNG, TỈNH BÌNH PHƯỚC

Cơ quan chủ trì:

CÔNG TY TNHH JAPFA COMFEED VIỆT NAM – CHI NHÁNH BÌNH PHƯỚC

ĐẠI DIỆN CÔNG TY	ĐƠN VỊ TƯ VẤN
CÔNG TY TNHH JAPFA COMFEED VIỆT NAM – CHI NHÁNH BÌNH PHƯỚC	CÔNG TY TNHH TV&XD MÔI TRƯỜNG HUY HOÀNG
Phan Thanh Lịch	GIÁM ĐỐC Trần Công Việt

BÌNH PHƯỚC, THÁNG 12 NĂM 2024

MỤC LỤC

DANH MỤC BẢNG

DANH MỤC HÌNH

DANH MỤC VIẾT TẮT

TT-BTNMT	: Thông Tư - Bộ Tài Nguyên Môi Trường
QĐ-BYT	: Quyết định – Bộ Y Tế
QCVN	: Quy chuẩn Việt Nam
PCCC	: Phòng cháy chữa cháy
TSS	: Tổng chất rắn lơ lửng
BOD	: Nhu cầu oxy sinh hóa
COD	: Nhu cầu oxy hóa học
CTRSH	: Chất thải rắn sinh hoạt
CTNH	: Chất thải nguy hại

CÔNG TY TNHH JAPFA COMFEED VIỆT NAM – CHI NHÁNH BÌNH PHƯỚC	**CỘNG HÒA XÃ HỘI CHỦ NGHĨA VIỆT NAM**
	Độc lập - Tự do - Hạnh phúc
	Bình Phước, 31.. tháng 12 năm 2024
Số: 02../..BLMT	

BÁO CÁO
CÔNG TÁC BẢO VỆ MÔI TRƯỜNG NĂM 2024

Công ty TNHH Japfa Comfeed Việt Nam – Chi nhánh Bình Phước được cấp giấy chứng nhận đăng ký doanh nghiệp số 2500175548-011 do Sở Kế hoạch và Đầu tư tỉnh Bình Phước cấp đăng ký lần đầu ngày 09 tháng 01 năm 2017, đăng kí thay đổi lần thứ 2 ngày 19 tháng 03 năm 2021.

Thực hiện Luật Bảo vệ môi trường năm 2020, Công ty TNHH Japfa Comfeed Việt Nam – Chi nhánh Bình Phước lập Báo cáo công tác bảo vệ môi trường nhằm biết rõ về hiện trạng chất lượng môi trường, công tác thực hiện bảo vệ môi trường của Trang trại chăn nuôi heo nọc (heo đực giống) theo mô hình trại lạnh khép kín, quy mô 1.400 con. Từ đó có thể xác định những vấn đề môi trường còn tồn tại và đề ra các biện pháp giảm thiểu ô nhiễm hiệu quả, đảm bảo sức khỏe người lao động và môi trường. Hơn nữa kết quả giám sát sẽ là cơ sở để Cơ quan quản lý Nhà nước về môi trường kiểm tra và giám sát việc tuân thủ công tác bảo vệ môi trường của Công ty.

1. Căn cứ thực hiện

- Luật Bảo vệ Môi trường số 72/2020/QH14 được Quốc hội Nước cộng hòa Xã hội Chủ nghĩa Việt Nam Quốc hội Khoá XIV, kỳ họp thức 10 thông qua ngày 17 tháng 11 năm 2020; có hiệu lực thi hành từ ngày 01/01/2022.

- Nghị định số 08/2022/NĐ-CP ngày 10 tháng 01 năm 2022 của Chính phủ quy định chi tiết một số điều của luật bảo vệ môi trường

- Thông tư 02/2022/TT-BTNMT ngày 30/06/2021 của Bộ Tài nguyên và Môi trường về quy định chi tiết thi hành một số điều của luật bảo vệ môi trường

- *Các Quy chuẩn và Tiêu chuẩn Việt Nam về môi trường hiện hành có liên quan:*

+ QCVN 24:2016/BTNMT: Quy chuẩn kỹ thuật quốc gia về tiếng ồn-Mức cho phép tiếng ồn tại nơi làm việc.

+ QCVN 26:2016/BYT – Quy định quy chuẩn kỹ thuật quốc gia về vi khí hậu - Giá trị cho phép vi khí hậu tại nơi làm việc.

+ QCVN 03:2019/BYT: Quy chuẩn kỹ thuật quốc gia về giá trị giới hạn tiếp xúc của 50 yếu tố hóa học tại nơi làm việc (thời lượng tiếp xúc với hóa chất 48 giờ làm việc/1 tuần làm việc 6 ngày)

+ QCVN 02:2019/BYT: Quy chuẩn kỹ thuật quốc gia về bụi - Giá trị giới hạn tiếp xúc cho phép bụi tại nơi làm việc

+ QCVN 09:2023/BTNMT: Quy chuẩn kỹ thuật quốc gia về chất lượng nước ngầm.

+ QCVN 62-MT:2016/BTNMT: Quy chuẩn kỹ thuật quốc gia về nước thải chăn nuôi.

+ QCVN 1-195:2022/BNNPTNT – Quy chuẩn kỹ thuật quốc gia về nước thải chăn nuôi sử dụng cho cây trồng.

+ QCVN 03:2023/BTNMT: Quy chuẩn kỹ thuật quốc gia về giới hạn cho phép một số kim loại nặng trong đất.

2. Phạm vi nội dung các công việc

➢***Phạm vi nội dung các công việc thực hiện***

- Giới thiệu các thông tin chung và hiện trạng hoạt động của công ty;

- Thống kê các nguồn phát sinh nước thải, chất thải, khí thải từ các hoạt động sản xuất, xác định số lượng chất thải (nước thải, khí thải, chất thải rắn) phát sinh của công ty;

- Khảo sát, thu thập thông tin về các công tác bảo vệ môi trường đã và đang được thực hiện tại công ty;

- Lấy mẫu, đo đạc và phân tích các thông số ô nhiễm trong nước thải;

- Đánh giá chung về hiện trạng chất lượng môi trường của công ty, các công tác bảo vệ môi trường đã thực hiện và các vấn đề còn tồn tại. Đồng thời trình bày kế hoạch bảo vệ môi trường trong thời gian tới.

➢***Mục đích thực hiện***

- Kết quả quan trắc môi trường năm 2024 được thực hiện nhằm mục đích đánh giá chất lượng môi trường tại cơ sở. Kết quả giám sát môi trường là cơ sở để theo dõi diễn biến chất lượng môi trường, cũng như có các biện pháp giảm thiểu và xử lý các tác động môi trường tiêu cực.

- Tuân thủ các yêu cầu của pháp luật về lĩnh vực bảo vệ môi trường.

Ngoài ra, báo cáo kết quả quan trắc môi trường còn là cơ sở để cung cấp số liệu, thông tin về hiện trạng môi trường của Trang trại chăn nuôi heo nọc (heo đực giống) theo mô hình trại lạnh khép kín – giai đoạn 1, quy mô 700 con cho cơ quan quản lý môi trường.

3. Đơn vị tham gia phối hợp

Công ty TNHH Công ty TNHH Japfa Comfeed Việt Nam – Chi nhánh Bình Phước đã kết hợp với Công ty TNHH Tư Vấn và Xây Dựng Môi Trường Huy Hoàng lập báo cáo và Công ty TNHH Khoa học Công nghệ và phân tích môi trường Phương Nam tiến hành thực hiện công tác giám sát chất lượng môi trường tại công ty.

Một số thông tin về đơn vị tư vấn lập báo cáo công tác bảo vệ môi trường định kỳ và đơn vị lấy mẫu và phân tích mẫu như sau:

- Công Ty TNHH Tư Vấn Và Xây Dựng Môi Trường Huy Hoàng

+ Địa chỉ : 183 Nguyễn Hoàng, phường An Phú, Tp. Thủ Đức, TP.HCM

+ Đại diện: Ông Trần Công Việt

+ Chức vụ: Giám đốc

+ Điện thoại: 028. 66805057

+ Mã số thuế: 0317430499

- Công ty TNHH Khoa học Công nghệ và phân tích môi trường Phương Nam

+ Giấy chứng nhận đủ điều kiện hoạt động quan trắc môi trường số hiệu VIMCERTS 039 theo Giấy chứng nhận số 07/GCN-BTNMT ngày 15/02/2024 của Bộ Tài nguyên và Môi trường về việc chứng nhận đủ điều kiện hoạt động dịch vụ quan trắc môi trường.

+ Chứng chỉ công nhận phòng thí nghiệm mã số VILAS 682 theo Quyết định số 93.2020/QĐ-VPCNCL ngày 13/02/2020 của Văn phòng công nhận chất lượng phòng thí nghiệm của Công ty TNHH Khoa học Công nghệ và phân tích môi trường Phương Nam.

Hồ điều hòa và đuổi khí amoni (T07A) tiếp nhận nước thải từ hồ lắng sinh học (T06), tại đây nước thải được điều hòa về lưu lượng và nồng độ các chất ô nhiễm có trong nước thải nhằm tạo sự ổn định cho các công đoạn xử lý sinh học phía sau.

Để tăng hiệu quả xử lý nitơ ở dạng amoni có trong nước thải ở bể điều hòa không khí thô từ máy thổi khí (MTK07) được sục cưỡng chế ở đáy hồ điều hòa để khuấy trộn nước thải để điều hòa các chất ô nhiễm và kết hợp đuổi khí amoni ra khỏi nước thải và chuyển hóa Nitơ thành nitric và nitrat tạo tiền đề cho hệ xử lý sinh học phía sau phát huy hiệu quả cao trong quá trình xử lý nitơ. Amoni trong nước thải sau qua Hồ điều hòa và đuổi khí amoni (T07) sẽ giảm xuống đáng kể trước khí bơm về hệ thống xử lý sinh học phía sau.

Nước thải ở cuối hồ điều hòa và đuổi khí amoni (T07-A) được bơm nước thải WP07-A/B bơm về bể sinh học thiếu khí anoxic (T07-B) để tiếp tục xử lý.

<u>Bể điều chỉnh pH (T08A)</u>

Bể điều chỉnh pH (T08A) tiếp nhận nước thải từ hồ điều hòa và đuổi khí amoni (T07). Hóa chất NaOH được châm vào bằng bơm định lượng DP01-A/B nhằm mục đích đưa pH về ngưỡng thích hợp để đảm bảo hệ vi sinh vật phát triển và các quá trình phản ứng diễn ra tốt nhất.

<u>Bể thiếu khí Anoxic (T08-B1/2/3):</u>

Trong bể thiếu khí Anoxic (T08 B1/2/3) duy trì hệ bùn vi sinh thiếu khí và luôn ở trạng thái lơ lửng nhờ hệ khuấy trộn được lắp đặt bên trong bể (M08) nhằm tăng khả năng tiếp xúc giữa hệ vi sinh vật thiếu khí với nước thải để tăng hiệu suất xử lý.

Chức năng chính của bể Anoxic là thực hiện quá trình khử nitơ ở dạng nitrat ($N0_3^-$) thành nitơ tự do nhờ hệ sinh vật thiếu khí được duy trì trong bể Anoxic.

- Cơ chế quá trình khử Nitrat diễn ra như sau:

$$NO_3^- + CH_3OH + H^+ \rightarrow C_5H_7NO_2 + N_2 + \uparrow CO_2 + H_2O$$

Để tăng hiệu quả quá trình chuyển hóa nitrat thành nitơ tự do cần duy trì pH ổn định >7.2 và hàm lượng COD được bổ sung thêm bằng bơm nước thải (WP06) để cung cấp dưỡng chất cho hệ vi sinh vật thiếu khí hoạt động và phát triển để tăng hiệu quả chuyển hóa nitrat thành nitơ tự do bay lên.

Nước thải sau xử lý qua bể sinh học thiếu khí Anoxic tự chảy về bể sinh học hiếu khí (T09) để tiếp tục xử lý.

<u>Bể hiếu khí (T09- A/B):</u>

Bể hiếu khí (T09) sẽ tiếp nhận nước thải từ bể thiếu khí anoxic và thực hiện quá trình chuyển hóa mạnh mẽ chất hữu cơ xảy có trong nước thải và cho sản phẩm cuối cùng là CO_2 và H_2O nhờ xúc tác bởi hệ vi sinh vật hiếu khí được duy trì trong ở trạng thái bông bùn lơ lửng trong bể hiếu khí (T09). Cơ chế quá trình diễn ra như sau:

PHẦN 1: THÔNG TIN CHUNG

- Tên cơ sở sản xuất: Công ty TNHH Japfa Comfeed Việt Nam – Chi nhánh Bình Phước

- Địa chỉ trụ sở: Khu 4, ấp Cần Lê, xã Lộc Thịnh, huyện Lộc Ninh, tỉnh Bình Phước, Việt Nam.

- Điện thoại: 02513.895381

- Người đại diện: Ông Francisco Jose Domingues Junior

- Chức vụ: Giám đốc chi nhánh.

- Loại hình sản xuất: Chăn nuôi heo hậu bị.

- Tần suất hoạt động: thường xuyên.

- Giấy chứng nhận đăng ký doanh nghiệp số 2500175548-011 do Sở Kế hoạch và Đầu tưu tỉnh Bình Phước cấp đăng ký lần đầu ngày 09/01/2017, đăng ký thay đổi lần thứ 2 ngày 19/03/2021.

- Quyết định phê duyệt kết quả thẩm định báo cáo đánh giá tác động môi trường: số 2894/QĐ-UBND của UBND tỉnh Bình Phước ngày 11/01/2021 về việc phê duyệt báo cáo đánh giá tác động môi trường dự án Trang trại chăn nuôi heo nọc (heo đực giống) theo mô hình trại lạnh khép kín, quy mô 1.400 con tại tổ 1, thôn 2, xã Thống Nhất, huyện Bù Đăng, tỉnh Bình Phước do Công ty TNHH Japfa Comfeed Việt Nam – chi nhánh Bình Phước làm chủ đầu tư.

- Giấy uỷ quyền số 03/2022/JCV-GA ngày 03/03/2022 về việc ông Phan Hoàng Tấn (đại diện pháp luật của Công ty TNHH Japfa Comfeed Việt Nam) uỷ quyền cho ông Phan Thanh Lịch (Giám đốc Hành chính – khu vực miền Nam) thực hiện các công việc, trong đó có làm việc với các cơ quan nhà nước có thẩm quyền để thực hiện các thủ tục hành chính theo quy định của pháp luật liên quan đến hoạt động môi trường và ký các giấy tờ liên quan.

- Giấy phép môi trường số 60/GPMT-UBND ngày 22/05/2023 của Ủy ban nhân dân tỉnh Bình Phước cấp phép cho dự án Trang trại chăn nuôi heo nọc (heo đực giống) theo mô hình trại lạnh khép kín – giai đoạn 1, quy mô 700 con tại tổ 1, thôn 2, xã Thống Nhất, huyện Bù Đăng, tỉnh Bình Phước do Công ty TNHH Japfa Comfeed Việt Nam – chi nhánh Bình Phước làm chủ đầu tư.

- Giấy phép khai thác sử dụng nước dưới đất số 89/GP-UBND do UBND tỉnh Bình Phước ngày 23/11/2022 về việc cho phép Công ty TNHH Japfa Comfeed Việt Nam – chi nhánh Bình Phước được khai thác nước dưới đất.

- Khối lượng sản phẩm:

Bảng 1.1 Khối lượng sản phẩm của năm báo cáo

STT	Sản phẩm	Đơn vị	Khối lượng	
			Năm 2023	Năm 2024
01	Heo nọc	con	700	700

Nguồn: Công ty TNHH Japfa Comfeed Việt Nam.

❖ **Quy trình chăn nuôi heo nọc:**

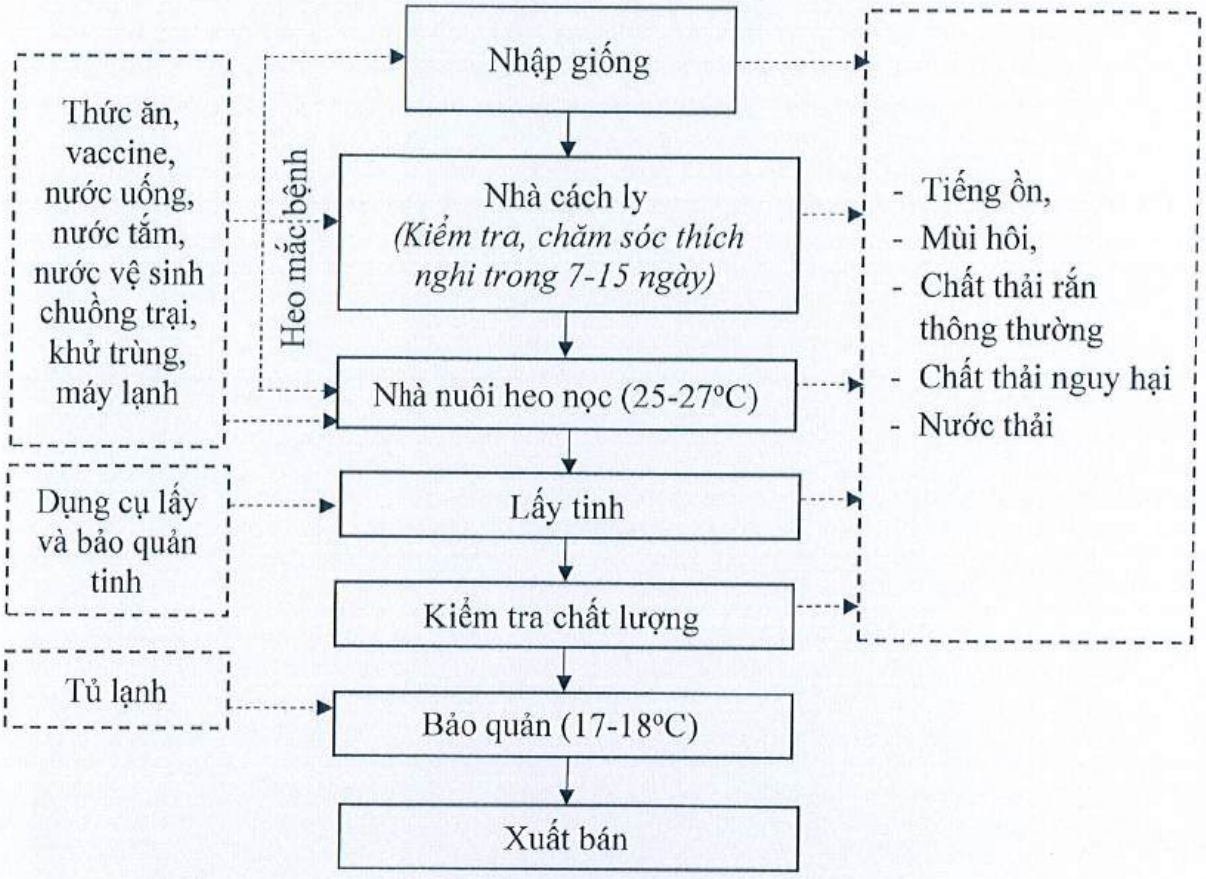

Hình 1.1 Quy trình chăn nuôi heo của công ty

✦ **Mô tả quy trình công nghệ:**

Nhập giống: Nguồn con giống do công ty chăn nuôi Japfa Comfeed Việt Nam cung cấp đảm bảo con giống chất lượng cao, sạch bệnh. Heo đực giống JP709 và JP809. Tổng đàn cần nhập là 1.400 heo nọc/đợt nuôi, gồm 2 giai đoạn trong đó giai đoạn 1 là 700 heo nọc/đợt nuôi và giai đoạn 2 là 700 heo nọc/đợt nuôi. Đợt nuôi kéo dài từ 18-24 tháng. Trọng lượng heo giống nhập về từ 6-20 kg.

Nhà cách ly: Heo nọc nhập về sẽ nuôi ở Nhà cách ly trong vòng 7-15 ngày để theo dõi sức khỏe và cho heo thích nghi với môi trường mới. Sau khi chăm sóc ở chuồng cách ly, heo nọc sẽ chuyển vào chuồng nọc để nuôi. Nhiệt độ trong nhà cách ly được duy trì ở nhiệt độ 25-27°C.

Nhà nuôi heo nọc: Heo nọc được nuôi trong nhà nuôi trong vòng 9-17 tháng để chăm sóc. Sử dụng thức ăn chuyên cho heo nọc. Lượng thức ăn trong quá trình nuôi tùy theo tháng tuổi sẽ có lượng thức ăn tiêu chuẩn. Định kỳ tắm chải cho heo. Nhiệt độ trong nhà nuôi heo được duy trì ở nhiệt độ 25-27°C. Nhà nuôi heo nọc và nhà cách ly heo nọc được bố trí hệ thống làm lạnh Air Handing Unit (viết tắt là AHU) là AHU là một trong những thiết bị trao đổi nhiệt được sử dụng rất nhiều trong hệ thống sưởi ấm, hệ thống thông gió và điều hòa không khí. AHU thường được sử dụng trong các xưởng sản xuất công nghiệp lớn với yêu cầu cao về chất lượng không khí sạch. Cấu tại của hệ thống điều hòa trung tâm AHU được lắp ghép từ nhiều module như: Buồng hòa trộn, bộ lọc bụi, dàn trao đổi nhiệt, cuối cùng là hộp quạt. Trên buồng hòa trộn sẽ có 2 cửa gắn van điều chỉnh, 1 cửa lấy gió tươi, 1 cửa nối với đường hồi gió. Về bản chất thì AHU vốn là một dàn trao đổi nhiệt dùng để xử lý nhiệt ẩm trong không khí. Không khí sẽ được đi qua hệ thống AHU để được xử lý và điều chỉnh nhiệt độ và độ ẩm bằng nguyên lý nhiệt học. Nước lạnh sẽ được chuyển động ở bên trong cụm ống trao đổi nhiệt còn không khí sẽ chuyển động ngang qua bên ngoài, không khí sẽ được làm lạnh và được quạt thổi theo hệ thống kênh gió được thiết lập sẵn mang tới các khu vực, các phòng. Trong khí đó, không khí trước khi được đưa vào hệ thống AHU đều đã được lọc thông qua bộ phận tiền lọc, nó thường là lọc thô và lọc túi.

Lấy tinh: Tùy thuộc từng độ tuổi của heo nọc và tình trạng thực tế sẽ có chu kỳ khai thác tinh dịch phù hợp. Với độ tuổi heo nọc từ 8-12 tháng tuổi chu kỳ khai thác là 5 ngày, từ 12-24 tháng tuổi chu kỳ khai thác là 4-5 ngày, từ 24-30 tháng tuổi chu kỳ khai thác là 5-6 ngày.

Công nghệ chăn nuôi heo nọc hoàn toàn được áp dụng công nghệ và quy trình kỹ thuật của Công ty Chăn nuôi Japfa Comfeed Việt Nam. Nuôi với hình thức công nghiệp: Thao tác cho ăn, uống nước được tự động hóa toàn bộ. Heo được cho ăn thức ăn khô là cám từ trại qua hệ thống silo tự động. Với việc cho ăn như vậy, ngoài việc tiết kiệm thức ăn mà còn giảm khả năng rơi vãi ra chuồng gây dơ bẩn và ô nhiễm, sau đó heo uống nước bằng vòi nước "thông minh" (khi heo muốn uống nước sẽ ngậm vào núm uống và nước tự động chảy ra), núm uống được bố trí cao hay thấp phụ thuộc vào giai đoạn nuôi, độ tuổi và trọng lượng của heo, bên dưới có hệ thống máng thu gom khi bị rơi vãi. Hệ thống máng này được bố trí một khoảng không bằng hệ thống sàn đan, sàn nhựa sao cho khoảng trống này thích hợp cho heo nái trong việc vệ sinh trại, tạo độ thông thoáng chuồng và tránh lọt chân heo… Khoảng trống có tác dụng cách ly nước bên trong khu máng uống và chuồng đồng thời giúp cho việc giữ vệ sinh trại, khống chế mùi hôi… đảm bảo cho việc chăn nuôi, tiết kiệm nước, công lao động, khống chế dịch được tốt hơn. Với thiết kế này chuồng trại lạnh luôn đảm bảo sạch, mát và an toàn.

Với việc đầu tư hệ thống chuồng trại theo công nghệ mới, heo được ăn uống tự do, đảm bảo thức ăn, nước uống luôn sạch và đủ.

Phân heo thải vào hệ thống Biogas được ép khô, sau đó nước ép dẫn về trạm xử lý nước thải của Công ty. Do đó, nước thải chủ yếu là nước vệ sinh chuồng trại. Việc tắm cho heo theo mô hình này rất hạn chế do trại được thiết kế và xây dựng theo công nghệ trại lạnh, nhiệt độ luôn ổn định ở mức 25 – 27°C.

Kiểm tra chất lượng: Định kỳ kiểm tra phẩm chất tinh dịch và tình trạng sức khỏe đực giống, điều chỉnh chế độ nuôi dưỡng, chăm sóc hợp lý cho từng giai đoạn tuổi. Ngoài ra phát hiện kịp thời những thay đổi về thể tích (V), màu sắc, mùi vị và hình dạng tinh trùng. Chất lượng tinh dịch không đảm bảo sẽ bị loại bỏ và đưa vào quản lý như nước thải chăn nuôi.

Bảo quản: Nhiệt độ thích hợp nhất để bảo quản tinh dịch sau khi đã pha loãng là 17 – 18°C. Cần giảm đến mức thấp nhất khoảng cách dao động của nhiệt độ thì sức sống của tinh trùng sẽ tốt hơn (dùng tủ bảo ôn, tủ lạnh, phích lạnh, hộp xốp). Tinh dịch đã pha có khả năng thụ thai trong vòng tối đa là 48 giờ nếu điều kiện bảo quản tốt để xuất bán.

Tỷ lệ thay đàn 100% đối với heo nọc. Tỷ lệ loại thải, quy trình loại thải sẽ được Công ty Japfa Comfeed quyết định. Heo loại sẽ được bán cho các cơ sở giết mổ gia súc do Công ty Japfa Comfeed.

Nhiên liệu, điện, nước tiêu thụ của năm báo cáo và năm gần nhất

➢ ***Nhu cầu sử dụng điện***

Nguồn cung cấp: chủ yếu sử dụng điện lưới quốc gia.

Mục đích sử dụng: sử dụng cho mục đích chăn nuôi, sinh hoạt hằng ngày.

Nhu cầu sử dụng điện năng qua các tháng của Công ty được trình bày cụ thể ở bảng sau:

Bảng 1. 2. Nhu cầu sử dụng điện của năm báo cáo và năm gần nhất

Tháng	Đvt	Năm 2023	Năm 2024
		Nhu cầu sử dụng	
Tháng 1 đến tháng 12	Kwh/tháng	192.279	177.471
Trung bình		192.279	177.471

Nguồn: Công ty TNHH Japfa Comfeed Việt Nam

➢ ***Nhu cầu sử dụng nước***

- Nguồn cung cấp: Công ty sử dụng nguồn nước ngầm để đáp ứng nguồn cung nước của dự án.
- Mục đích sử dụng: Sử dụng cho hoạt động chăn nuôi, sinh hoạt, vệ sinh hằng ngày.

– Nhu cầu sử dụng: Tổng lượng nước cấp cho sinh hoạt và chăn nuôi phát sinh khoảng 31 m^3/ngày tương đương 930 m^3/tháng. Nhu cầu sử dụng nước của công ty qua các tháng như sau:

Bảng 1.3. Nhu cầu sử dụng nước

Tháng	Đvt	Nhu cầu sử dụng	
		Năm 2023	Năm 2024
Tháng 1 đến tháng 12	m^3/tháng	899,4	930
Trung bình		**899,4**	**930**

Nguồn: Công ty TNHH Japfa Comfeed Việt Nam

Nhu cầu nguyên liệu và nhiên liệu.

❖ ***Nhu cầu nguyên, nhiên vật liệu***

Bảng 1. 4. Nhu cầu nguyên liệu của trại chăn nuôi heo

STT	Nguyên liệu	Đơn vị	Năm 2024
1	Lượng cám	Tấn/năm	817,6

Nguồn: Công ty TNHH Japfa Comfeed Việt Nam

❖ **Nhu cầu hóa chất của dự án**

Bảng 1. 5. Nhu cầu sử dụng nhiên liệu trong giai đoạn hoạt động của dự án trong năm báo cáo và năm gần nhất

STT	Tên hóa chất	Mục đích sử dụng	Thông tin hóa chất	ĐVT	Khối lượng/ tháng
1	CID 20	Sử dụng cho quá trình chăn nuôi	Alkyldimethylbenzylammoniumchloride, Glyoxal, Formaldehyde, Glutaraldehyde, Isopropanol, Tinh dầu thông	lít	150
2	FAM 30		Iodine, Sulfuric acid, Phosphoric acid	Lít	150
3	ALDEKOL		Glutaraldehyde, hợp chất Ammonium bậc 4.	Lít	150
4	Neogen		-	Lít	30
5	Bio Clean		Vi sinh vật tự nhiên, Enzyme	Lít	30
6	CID 2000		Hydrogen peroxide, Peracetic axít, Các axít hữu cơ, Các chất ổn định hoạt lực	Lít	10
8	NaOH	Xử lý	-	kg	600

STT	Tên hóa chất	Mục đích sử dụng	Thông tin hóa chất	ĐVT	Khối lượng/ tháng
9	Clorine	nước thải	-	kg	22
10	PAC		-	kg	1500
11	Polyme		-	kg	15
12	Dầu DO	Máy phát điện dự phòng	-	lít/h	56

Nguồn: Công ty TNHH Japfa Comfeed Việt Nam

PHẦN 2: KẾT QUẢ HOẠT ĐỘNG CÁC CÔNG TRÌNH, BIỆN PHÁP BẢO VỆ MÔI TRƯỜNG

1. Về công trình bảo vệ môi trường (BVMT) đối với nước thải

1.1. Xử lý nước thải

-Nước thải sinh hoạt của công nhân: 1,5 m^3/ngày.

-Nước thải chăn nuôi: 28,3 m^3/ngày.

-Nước thải từ quá trình sinh hoạt của trang trại sau khi qua bồn tự hoại composite + nước thải từ nhà ăn xử lý sơ bộ bằng bể tách mỡ sẽ được thu gom về HTXLNT bằng các đường ống nhựa uPVC để tiếp tục xử lý, dài khoảng 693m.

-Nước thải chăn nuôi của trang trại theo hệ thống thu gom chảy ra hố gas thoát nước thải sau đó tiếp tục theo hệ thống thu gom bằng ống uPVC Ø355 đưa về HTXLNT của trang trại công suất 180 m^3/ngày để tiếp tục xử lý, dài khoảng 170m.

-Nước sát trùng xe và công nhân sẽ được dẫn về hồ chứa nước thải sau xử lý bằng đường ống uPVC Ø110mm, dài khoảng 259 m.

-Nước thải sinh hoạt và nước thải chăn nuôi sau xử lý đạt Nước thải sau xử lý đạt cột A QCVN 62-MT:2016/BTNMT – Quy chuẩn kỹ thuật quốc gia về nước thải chăn nuôi, QCVN 01-14:2010/BNNPTNT – Quy chuẩn kỹ thuật quốc gia về điều kiện chăn nuôi lợn an toàn sinh học và QCVN 01-195:2022/BNNPTNT – Quy chuẩn kỹ thuật quốc gia về nước thải chăn nuôi sử dụng cho cây trồng, sẽ được tái sử dụng để tưới cây bên trong khuôn viên dự án.

-Điểm xả nước thải sau xử lý: Nước thải sau xử lý cho chảy vào hồ chứa nước sau xử lý của dự án, sau đó tái sử dụng làm nước tưới cây trong khuôn viên dự án, cam kết không xả thải ra bên ngoài.

➢ **Nước thải sinh hoạt**

Chủ dự án đã bố trí 08 bồn tự hoại bằng vật liệu composite của Tân Á Đại Thành với kích thước Cao 1530mm x đường kính 1300mm, thể tích hữu ích mỗi bồn 1,5 m^3/ngày.đêm. Tổng thể tích các bồn tự hoại là 12 m^3/ngày.đêm. Vị trí bố trí các bồn tự hoại cụ thể như sau:

+ 01 bồn tại nhà bảo vệ;
+ 01 bồn tại nhà lưu trú cách ly (ký hiệu mục 8 trong bản vẽ);
+ 01 bồn tại nhà bán tinh;
+ 02 bồn tại nhà nghỉ công nhân;
+ 01 bồn tại phòng phân tích;
+ 01 bồn tại nhà tắm;
+ 01 bồn tại nhà lưu trú cách ly (ký hiệu mục 2a trong bản vẽ).

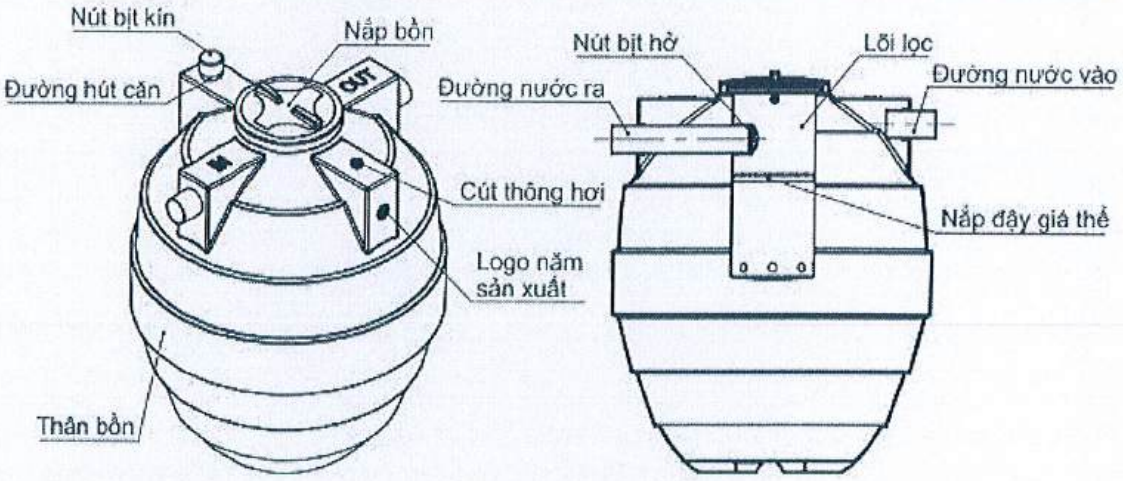

THÔNG SỐ KỸ THUẬT:

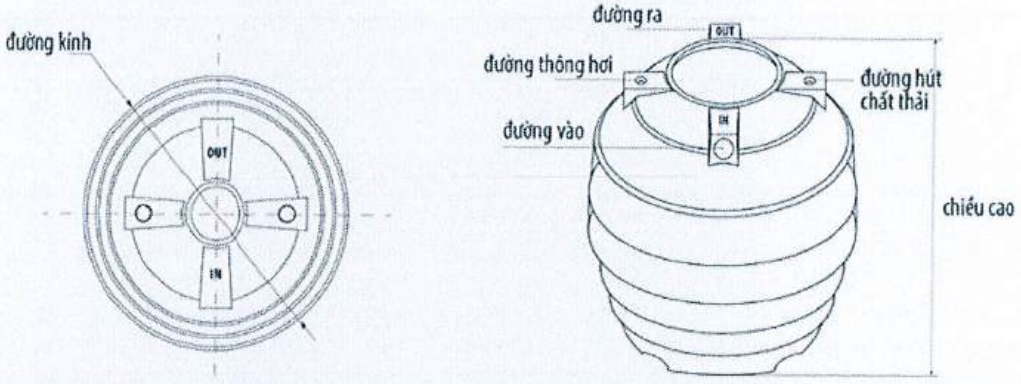

DUNG TÍCH SẢN PHẨM (Lít)	500L	1000L	1500L	2000L
Số lượng người sử dụng (hộ gia đình)	2	4	6	8
Thời gian lưu trữ (giờ)	>24	>24	>24	>24
Chiều cao bồn (mm)	1170	1260	1530	1650
Đường kính bồn (mm)	1000	1200	1300	1550
Đường kính đầu vào / ra (mm)	90 / 90	90 / 90	114 / 114	114 / 114
Đường ống hút chất thải (mm)	90	90	90	90

Hình 3.1: Sơ đồ của bể tự hoại 3 ngăn.

➢**Nước thải chăn nuôi**

Trạm xử lý nước thải sinh hoạt của dự án gồm các thông tin cụ thể như sau:

- Vị trí: hướng Tây Bắc của dự án.

- Công suất xử lý: 180m^3/ngày.

- Tiêu chuẩn đầu ra: Đạt cột A QCVN 62-MT:2016/BTNMT – Quy chuẩn kỹ thuật quốc gia về nước thải chăn nuôi, QCVN 01-14:2010/BNNPTNT – Quy chuẩn kỹ thuật quốc gia về điều kiện chăn nuôi lợn an toàn sinh học và QCVN 01-195:2022/BNNPTNT – Quy chuẩn kỹ thuật quốc gia về nước thải chăn nuôi sử dụng cho cây trồng.

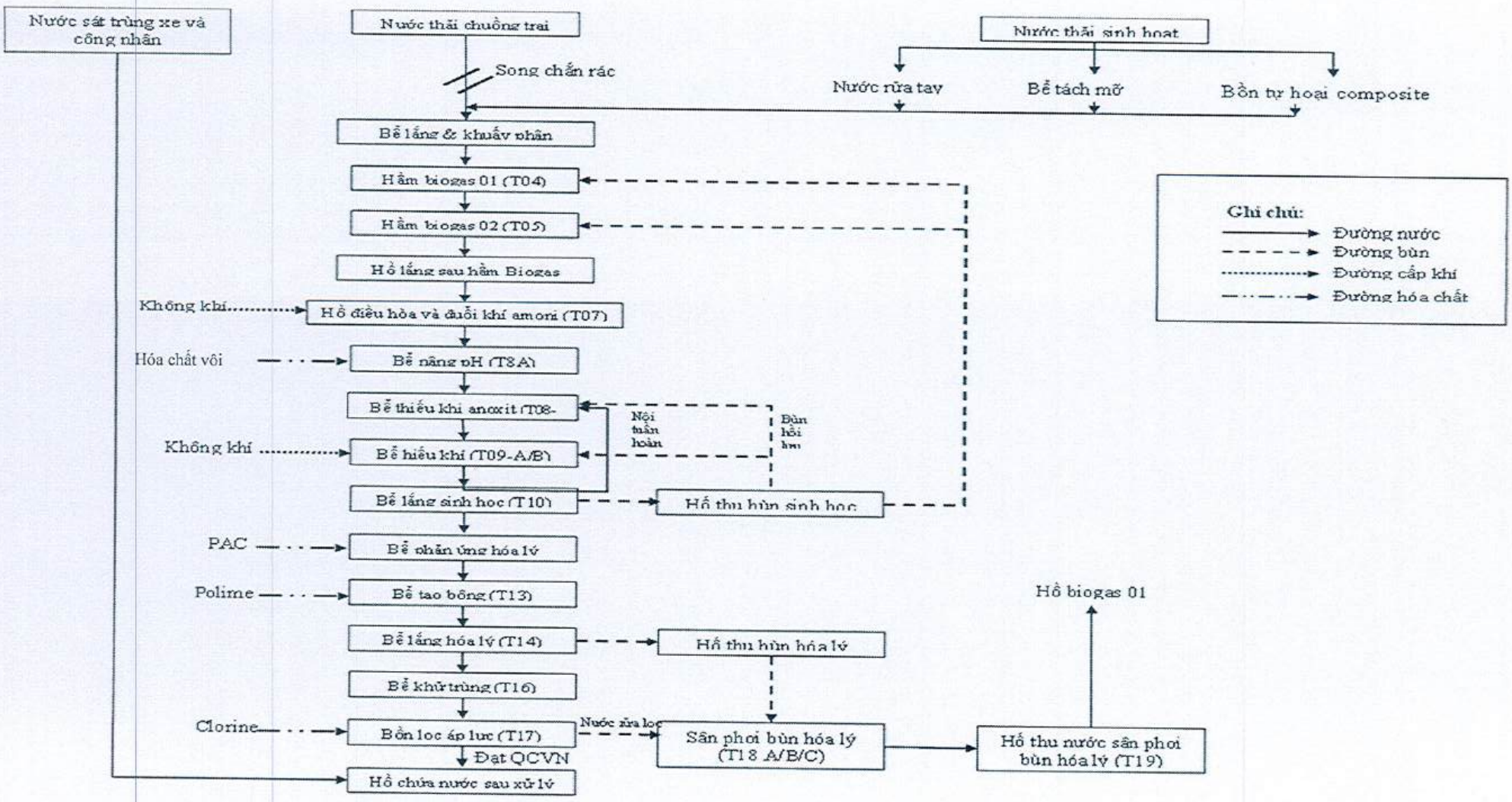

Hình 2.1 Sơ đồ công nghệ xử lý nước thải

❖ **Thuyết minh quy trình xử lý nước thải**

Nước thải sinh hoạt từ nhà vệ sinh được xử lý sơ bộ bằng bể tự hoại composite, nước thải từ nhà ăn qua bể tách mỡ cùng nước thải chăn nuôi được đấu nối vào bể khuấy phân trước khi đưa vào hầm biogas để tiếp tục xử lý.

Bể lắng và khuấy phân (T01-A/B):

Nước thải phát sinh từ trại được thu gom và tự chảy về Bể lắng và khuấy phân (T01-A/B) để thực hiện quá trình lắng cặn và đánh tơi phân nhằm làm tăng hiệu quả phân hủy khi vào hầm biogas.

Bể lắng và khuấy phân còn bố trí máy khuấy phân nhằm mục đích đánh tơi phân trước khi dẫn toàn bộ phân vào 2 hầm biogas.

Hầm biogas 1 (T04), Hầm biogas 2 (T05):

Phần nước thải sau lắng tách cặn từ Bể lắng và khuấy phân (T01-A/B) tự chảy vào 2 Hầm biogas nối tiếp nhau (T04 và T05) để thực hiện quá trình xử lý kỵ khí (yếm khí). Tại đây, toàn bộ lượng phân sau khi được đánh tơi sẽ thực hiện quá trình thủy phân, lên men axic và chuyển hóa thành khí gas CH_4, CO_2,…nhờ vào hệ vi sinh vật kỵ khí được duy trì trong hầm biogas.

Chức năng chính của Hầm biogas là xử lý hàm lượng BOD_5, COD. Hiệu suất xửlý BOD_5 và COD tại hầm biogas rất cao đạt đến 95%. Hàm lượng COD trong nước thải sau khi ra khỏi 2 Hầm biogas dao động 1.000-1.500 mg/l.

Nước thải sau hầm biogas tự chảy về hồ lắng sau hầm biogas (T06) để tiếp tục xử lý, còn Phân được lưu chứa tại hầm Biogas. Định kỳ sẽ hợp đồng với đơn vị có chức năng đến hút và xử lý theo quy định.

Ống PVC thu cặn lắng 2 hầm biogas (T04', T05')

Chức năng chính của 2 ống PVC là rút phân trong 2 hầm biogas sau 1 thời gian đã phân hủy.

Hồ lắng 1 sau Biogas (T06):

Hồ lắng sau biogas (T06) tiếp nhận nước thải sau xử lý qua hầm biogas thứ 2 (T05) và thực hiện quá trình lắng sơ bộ và giữ lại chất huyền phù và cặn lắng sinh ra trong quá trình xử lý yếm khí.

Bên cạnh đó hồ sinh học có thời gian lưu tương đối lớn nên cũng xử lý một phần chất hữu cơ và chuyển hóa nitơ nhờ vào cơ chế quang năng sinh học tự niên. Hàm lượng COD và nitơ trong nước thải sau qua hồ lắng sinh học cũng giảm xuống sau khi được lưu ở hồ lắng sinh học.

Hồ lắng 2 (hồ điều hòa và đuổi khí amoni) (T07):

Vi sinh vật hiếu khí + chất hữu cơ + $O_2 \rightarrow CO_2 + H_2O$ + sinh khối (Vi sinh vật mới)

Để cấp dưỡng khí cho hệ vi sinh hiếu khí, không khí từ máy thổi khí MTK09-A/B cấp vào Bể hiếu khí thông qua hệ đĩa phân phối khí mịn được lắp đặt ở đáy bể để cấp dưỡng khí cho hệ vi sinh vật hoạt động và khuấy trộn nước thải để tăng hiệu quả tiếp xúc bùn vi sinh hiếu khí với chất ô nhiễm có trong nước thải.

Trong quá trình không khí được cấp cưỡng chế vào bể hiếu khí (T09) đã cung cấp lượng oxy để thực hiện quá trình oxy hóa và chuyển hóa amoni thành nitrit và nitrat. Cơ chế quá trình xảy ra như sau:

- $2NH_4^+ + 3O_2 \rightarrow 2\,NO_2^- + 4H^+ + 2H_2O$
- $2NO_2^- + O_2 \rightarrow 2NO_3^-$

Nitơ ở dạng nitrat (NO_3^-) được tạo thành từ quá trình trên được 02 bơm nước thải nội tuần hoàn WP09-A/B được lắp đặt ở cuối bể hiếu khí (T09) bơm tuần hoàn về lại bể thiếu khí (T08-B) để thực hiện quá trình khử nitrat thành nitơ tự do bay lên.

Hỗn hợp bùn vi sinh và nước thải sau xử lý qua bể hiếu khí (T09) tự chảy về bể lắng sinh học (T10) để thực hiện tách bùn vi sinh ra khỏi nước thải sau xử lý.

Bể lắng sinh học (T10):

Toàn bộ bùn và nước thải sau khi đi ra khỏi bể hiếu khí (T09 A/B) tự chảy về ống trung tâm của bể lắng sinh học (T10). Tại bể lắng sẽ diễn ra quá trình tách pha bùn vi sinh và nước thải. Phần bùn vi sinh lắng xuống ở đáy và được dẫn về hố thu bùn sinh học (T11) theo cơ chế ống thông đáy, phần nước trong sau tách bùn đi về phía trên sẽ được thu vào máng thu và tự chảy về bể phản ứng hóa lý (T12) phía sau để tiếp tục xử lý.

Bể lắng sinh học (T10) được lắp đặt hệ motor giảm tốc M10 và giàn cào bùn ở đáy bể để gom bùn lắng về tâm bể và ngăn chặn quá trình nổi bùn làm mất bùn bể lắng do quá trình nitrat hóa xảy ra ở đáy bể lắng tạo ra bọt khí nổi lên và mang theo bùn lắng.

Bể thu bùn sinh học (T11):

Bùn sinh học lắng ở đáy bể lắng sinh học (T10). Tại đây bùn sinh học được bơm bùn SP02-A bơm bùn hồi lưu về cho bể thiếu khí Anoxic (T08-B) và bể hiếu khí (T09) đảm bảo lượng bùn duy trì trong hệ thống.

Lượng bùn sinh học dư trong hệ thống có khả năng phân hủy sinh học được bơm bùn sinh học dư SP02-B bơm về 2 hầm biogas để đơn vị đến và hút chung với với phân heo đã phân hủy thành bùn. Với giải pháp này sẽ giảm chi phí xây dựng sân phơi bùn và chi phí thu gom xử lý bùn sinh học dư mà không cần phải xây dựng sân phơi bùn hoặc hệ ép bùn.

Bể phản ứng hóa lý (T12):

Nước thải sau tách bùn vi sinh ở bể lắng sinh học (T10) tự chảy về bể phản ứng hóa lý (T12). Tại đây, hóa chất PAC được cấp vào bằng bơm định lượng DP05-A/B, hóa chất PAC và nước thải được khuấy trộn bởi hệ khuấy trộn (AG02) để tăng khả năng tiếp xúc

hóa chất PAC với nước thải để tăng hiệu quả ra phản ứng keo tụ hóa lý. Kết quả phản ứng hóa lý tạo ra các bông bùn hóa lý kết dính các chất rắn, chất ô nhiễm có trong nước thải.

Bể tạo bông (T13):

Nước thải sau phản ứng keo tụ hóa lý tự chảy về bể tạo bông (T13). Tại đây, hóa chất polime được cấp vào bằng bơm định lượng DP06-A/B, hóa chất polime và nước thải được khuấy trộn để tăng khả năng tiếp xúc để kết dính bùn và tạo thành các bông bùn kích thước lớn hơn để hỗ trợ quá trình lắng phía sau.

Tại bể tạo bông (T13) được lắp đặt hệ moto và cánh khuấy trộn (AG03) để khuấy trộn làm tăng hiệu suất tiếp xúc hóa chất polime với nước thải để nâng cao hiệu suất tạo bông bùn.

Bể lắng hóa lý (T14):

Nước thải sau tạo bông tự chảy về ống trung tâm của bể lắng hóa lý (T14). Tại đây sẽ diễn ra quá trình tách pha bùn hóa lý và nước thải, phần bông bùn hóa lý lắng ở đáy bể và được dẫn về bể thu bùn hóa lý (T14) theo cơ chế ống thông đáy, phần nước trong ở phía trên sẽ được thu vào máng thu nước và tự chảy về bể khử trùng (T16) phía sau để tiếp tục xử lý.

Bể lắng hóa lý được lắp đặt hệ motor giảm tốc và giàn cào bùn đáy bể lắng để gom bùn bể trung tâm bể lắng hóa lý và ngăn chặn quá trình nổi bùn hóa lý bề mặt bể lắng hóa lý.

Bể thu bùn hóa lý (T15):

Bùn hóa lý ở đáy bể lắng hóa lý (T14) được bơm về hố thu bùn hóa lý (T15), tại đây bùn hóa lý được bơm bùn hóa lý bơm về sân phơi bùn T18-A/B/C tách nước ra khỏi bùn.

Bể khử trùng (T16):

Nước thải sau tách bùn hóa lý từ bể lắng hóa lý (T14) tự chảy về bể khử trùng (T16), tại đây nước thải được châm hóa chất Chlorine để tiêu diệt các vi sinh vật gây bệnh có trong nước thải bằng bơm DP04-A/B.

Tại đây nước thải được khuấy trộn bởi ống cấp khí ở đáy bể để tăng hiệu suất tiếp hóa chất khử trùng với nước thải bằng không khí thô cấp ở đáy bể.

Bồn lọc áp lực (T17):

Nước thải tại bể khử trùng được bơm áp WP03-A/B bơm lọc qua bồn lọc áp lực (T17) để tiếp tục loại bỏ chất rắn lơ lửng và bùn còn soát lại trong nước thải.

Nước thải sau lọc qua bồn lọc áp lực đạt cột A, QCVN 62-MT:2016/BTNMT – Quy chuẩn kỹ thuật quốc gia về nước thải chăn nuôi, QCVN 01-14:2010/BNNPTNT – Quy chuẩn kỹ thuật quốc gia về điều kiện chăn nuôi lợn an toàn sinh học và QCVN 01-195:2022/BNNPTNT – Quy chuẩn kỹ thuật quốc gia về nước thải chăn nuôi sử dụng cho cây trồng. Nước thải sau khi xử lý qua bồn lọc được dẫn về hồ sinh học (hồ chứa

nước thải sau xử lý) với thể tích V=7.583m^3, Đáy trên 30x60, Đáy dưới 20 x50, Sâu 5, Hồ đất, lót bạt HDPE

Sân phơi bùn hóa lý (T18-A/B/C):

Sân phơi bùn hóa lý có chức năng tách nước ra khỏi bùn hóa lý. Bùn được giữ lại phía trên lớp vật liệu lọc, nước trong thu phía dưới và được dẫn về hồ biogas 01 để tiếp tục xử lý. Bùn hóa lý sau tách bùn được thu gom định kỳ 03 tháng/ một lần và được xử lý theo quy định.

Hố thu nước sân phơi bùn hóa lý (T19):

Nước tách ra khỏi bùn hóa lý được dẫn về hồ biogas 01 để tiếp tục xử lý.

Nước thải sau khi qua bể khử trùng được dẫn về hồ chứa nước thải sau xử lý có thể tích chứa V = 7.583m^3 (diện tích hồ với chiều dài x chiều rộng(m) = 60x30(m)). Nước sát trùng xe và công nhân cũng được dẫn về hồ chứa nước thải sau xử lý. Nước thải sau xử lý đạt cột A QCVN 62-MT:2016/BTNMT – Quy chuẩn kỹ thuật quốc gia về nước thải chăn nuôi, QCVN 01-14:2010/BNNPTNT – Quy chuẩn kỹ thuật quốc gia về điều kiện chăn nuôi lợn an toàn sinh học và QCVN 01-195:2022/BNNPTNT – Quy chuẩn kỹ thuật quốc gia về nước thải chăn nuôi sử dụng cho cây trồng, nước thải sau xử lý sẽ được sử dụng để tưới cây xanh trong khuôn viên trại.

Bảng 2.1 Tổng lưu lượng nước thải phát sinh

STT	Thời gian	Lưu lượng	Đơn vị
1	Năm 2024	29,98	m^3/ngày
2	Lượng nước được phê duyệt theo giấy phép môi trường môi trường của dự án	29,98	m^3/ngày

Nguồn: Công ty TNHH Japfa Comfeed Việt Nam

1.2. Kết quả quan trắc nước thải

1.2.1. Quan trắc định kỳ nước thải

- Thời gian quan trắc: 27/03/2024, 10/06/2024, 19/09/2024, 14/11/2024.
- Tần suất quan trắc: 3 tháng/lần.
- Thời gian lập báo cáo kết quả quan trắc môi trường: Sau khi có kết quả quan trắc môi trường quý 4.

- Đơn vị thực hiện quan trắc:

- Công ty TNHH Khoa học Công nghệ và phân tích môi trường Phương Nam

+ Giấy chứng nhận đủ điều kiện hoạt động quan trắc môi trường số hiệu VIMCERTS 039 theo Giấy chứng nhận số 07/GCN-BTNMT ngày 15/02/2024

của Bộ Tài nguyên và Môi trường về việc chứng nhận đủ điều kiện hoạt động dịch vụ quan trắc môi trường.

+ Chứng chỉ công nhận phòng thí nghiệm mã số VILAS 682 theo Quyết định số 93.2020/QĐ-VPCNCL ngày 13/02/2020 của Văn phòng công nhận chất lượng phòng thí nghiệm của Công ty TNHH Khoa học Công nghệ và phân tích môi trường Phương Nam.

- Vị trí quan trắc, số lượng mẫu quan trắc, thông số quan trắc

Bảng 2.2 Thống kê vị trí điểm quan trắc nước thải

STT	Tên điểm quan trắc	Ký hiệu điểm quan trắc	Thời gian quan trắc	Mô tả điểm quan trắc
1	Điểm quan trắc 1	NT.01	QUÝ I (27/03/2024) QUÝ II (10/06/2024) QUÝ III (19/09/2024) QUÝ IV (14/11/2024)	Tại hồ chứa nước thải sau xử lý

Bảng 2.3 Danh mục thông số quan trắc nước thải

STT	Thành phần môi trường quan trắc	THEO QCVN
1	pH	**QCVN 62-MT:2016/BTNMT, CỘT A; QCVN 01-195:2022/BNTPTNT**
2	BOD_5	
3	COD	
4	TSS	
5	Tổng Nito	
6	Coliform	
7	Clorua (Cl-)	
8	Asen (As)	
9	Cadimi (Cd)	

STT	Thành phần môi trường quan trắc	THEO QCVN
10	Tổng Crom	
11	Thủy ngân (Hg)	
12	Chì (Pb)	
13	E.Coli	

1.2.2. Kết quả quan trắc

Bảng 2.4 Kết quả phân tích nước thải thành phần môi trường nước thải tại hồ sử dụng mục đích tưới tiêu (NT.01).

Ký hiệu điểm quan trắc	pH	TSS	BOD_5	COD	Tổng Nitơ	Coliform	Clorua (Cl-)	Asen (As)	Cadimi (Cd)	Tổng Crom	Thủy ngân (Hg)	Chì (Pb)	E.Coli
	-	mg/L	mg/L	mg/L	mg/L	MPN/ 100mL	mg/L	mg/L	mg/L	mg/L	mg/L	mg/L	MPN/ 100mL
Quý 1 (27/03/2024)													
NT.01	7,12	44	37	86	47,9	2.600	256	KPH	KPH	KPH	KPH	KPH	<1,8
Quý 2 (10/06/2024)													
NT.01	6,92	38	34	71	34,2	2.100	109	KPH	KPH	KPH	KPH	KPH	24
Quý 3 (19/09/2024)													
NT.01	7,38	41	35	68	30,5	1.800	114	KPH	KPH	KPH	KPH	KPH	21
Quý 4 (14/11/2024)													
NT.01	7,51	33	37	64	31,9	1.800	93	KPH	KPH	KPH	KPH	KPH	20
QCVN 62-MT:2016/BTNMT, CỘT A, Kq=1, Kf=1	**6 - 9**	**50**	**40**	**100**	**50**	**3.000**	-	-	-	-	-	-	-
QCVN 01-195:2022/BNNPTNT	**5,5-9**	-	-	-	-	-	**≤ 600**	**≤ 0,1**	**≤ 0,01**	**≤ 0,5**	**≤ 0,02**	**≤0,05**	**≤ 200**

Đánh giá	**Đạt**	**Đạt**	**Đạt**	**Đạt**	**Đạt**	**Đạt**	**Đạt**	**Đạt**	**Đạt**	**Đạt**	**Đạt**	**Đạt**	**Đạt**

➢ **Nhận xét, đánh giá kết quả quan trắc**

Từ kết quả phân tích có thể thấy rằng chất lượng nước thải của Công ty trong đợt quan trắc nằm trong giới hạn cho phép của QCVN 62-MT:2016-BTNMT, cột A, K_q= 1,0, K_f= 1,0 - Quy chuẩn kỹ thuật quốc gia về chất lượng nước chăn nuôi. QCVN 1-195:2022/BNNPTNT – Quy chuẩn kỹ thuật quốc gia về nước thải chăn nuôi sử dụng cho cây trồng. Điều này cho thấy nước thải sau xử lý đều đạt chuẩn, hệ thống xử lý nước thải của Trang trại hoạt động ổn định.

1.2.3. Quan trắc nước thải liên tục, tự động

Công ty không thực hiện quan trắc nước thải liên tục, tự động.

1.3. Quan trắc định kỳ nước ngầm

- Thời gian quan trắc: 27/03/2024, 10/06/2024, 19/09/2024, 14/11/2024.

- Tần suất quan trắc: 3 tháng/ lần.

- Thời gian lập báo cáo kết quả quan trắc môi trường: Sau khi có kết quả quan trắc môi trường quý 4.

- Đơn vị thực hiện quan trắc:

–Công ty TNHH Khoa học Công nghệ và phân tích môi trường Phương Nam

+ Giấy chứng nhận đủ điều kiện hoạt động quan trắc môi trường số hiệu VIMCERTS 039 theo Giấy chứng nhận số 07/GCN-BTNMT ngày 15/02/2024 của Bộ Tài nguyên và Môi trường về việc chứng nhận đủ điều kiện hoạt động dịch vụ quan trắc môi trường.

+ Chứng chỉ công nhận phòng thí nghiệm mã số VILAS 682 theo Quyết định số 93.2020/QĐ-VPCNCL ngày 13/02/2020 của Văn phòng công nhận chất lượng phòng thí nghiệm của Công ty TNHH Khoa học Công nghệ và phân tích môi trường Phương Nam.

- Vị trí quan trắc, số lượng mẫu quan trắc, thông số quan trắc

Bảng 2.5 Thống kê vị trí điểm quan trắc nước ngầm

STT	Tên điểm quan trắc	Ký hiệu điểm quan trắc	Thời gian quan trắc	Mô tả điểm quan trắc
1	Điểm quan trắc 1	NN.01	QUÝ I (27/03/2024) QUÝ II (10/06/2024) QUÝ III (19/09/2024) QUÝ IV (14/11/2024)	Tại giếng khoan trong trang trại

Bảng 2. 6 Danh mục thông số quan trắc nước ngầm

STT	Thành phần môi trường quan trắc	THEO QCVN
1	pH	**QCVN 09:2023/BTNMT**
2	TDS	
3	Độ cứng ($CaCO_3$)	
4	Nitrit	
5	Nitrat (tính theo N)	
6	Sắt (Fe)	

STT	Thành phần môi trường quan trắc	THEO QCVN
7	Amoni (tính theo N)	
8	Sắt	
9	Đồng	
10	Kẽm	
11	Clorua	
12	E.coli	
13	Coliform	

1.3.1. Kết quả quan trắc

Bảng 2.7 Kết quả phân tích nước ngầm

Ký hiệu điểm quan trắc	pH	TDS	Độ cứng	Nitrat	Nitrit	Amoni	Clorua	Sắt	Đồng	Kẽm	E.coli	Coliform
	(-)	(mg/L)	(mg/L)	(mg/L)	(mg/L)	(mg/L)	(mg/L)	(mg/L)	(mg/L)	(mg/L)	MPN/ 100mL	MPN/ 100mL
QUÝ 1 (27/03/2024)												
NN.01	6,76	152	82,4	KPH	KPH	KPH	-	0,65	KPH	KPH	<1,8	<1,8
Quý II (10/06/2024)												
NN.01	6,54	142	51,2	0,18	KPH	KPH	41,5	0,41	-	-	-	<1,8
QUÝ III (19/09/2024)												
NN.01	6,70	138	49,7	0,25	KPH	KPH	34,6	0,32	KPH	KPH	<1,8 (KPH)	<1,8
QUÝ IV (14/11/2024)												
NN.01	6,72	150	54,5	0,26	KPH	KPH	37,2	0,38	-	-	-	<1,8
QCVN 09:2023/BTNMT	**5,5 – 8,5**	**1.500**	**500**	**15**	**1**	**1**	**250**	**5**	**1**	**3**	**KPH**	**3**
Đánh giá	**Đạt**	**Đạt**	**Đạt**	**Đạt**	**Đạt**	**Đạt**	**Đạt**	**Đạt**	**Đạt**	**Đạt**	**Đạt**	**Đạt**

Ghi chú:

- QCVN 09:2023/BTNMT: Quy chuẩn kỹ thuật quốc gia về chất lượng nước ngầm

Nhận xét: Từ kết quả phân tích có thể thấy rằng chất lượng nước ngầm của Công ty trong đợt quan trắc nằm trong giới hạn cho phép của QCVN 09:2023/BTNMT: Quy chuẩn kỹ thuật quốc gia về Chất lượng nước ngầm

1.4. Quan trắc định kỳ đất

- Thời gian quan trắc: 10/06/2024, 14/11/2024.

- Tần suất quan trắc: 02 lần/năm.

- Thời gian lập báo cáo kết quả quan trắc môi trường: Sau khi có kết quả quan trắc môi trường quý IV.

- Đơn vị thực hiện quan trắc:

– Công ty TNHH Khoa học Công nghệ và phân tích môi trường Phương Nam

+ Giấy chứng nhận đủ điều kiện hoạt động quan trắc môi trường số hiệu VIMCERTS 039 theo Giấy chứng nhận số 07/GCN-BTNMT ngày 15/02/2024 của Bộ Tài nguyên và Môi trường về việc chứng nhận đủ điều kiện hoạt động dịch vụ quan trắc môi trường.

+ Chứng chỉ công nhận phòng thí nghiệm mã số VILAS 682 theo Quyết định số 93.2020/QĐ-VPCNCL ngày 13/02/2020 của Văn phòng công nhận chất lượng phòng thí nghiệm của Công ty TNHH Khoa học Công nghệ và phân tích môi trường Phương Nam.

- Vị trí quan trắc, số lượng mẫu quan trắc, thông số quan trắc

Bảng 2.8 Thống kê vị trí điểm quan trắc môi trường đất

STT	Tên điểm quan trắc	Ký hiệu điểm quan trắc	Thời gian quan trắc	Mô tả điểm quan trắc
1	Điểm quan trắc 1	Đ.01	QUÝ II (10/06/2024) QUÝ IV (14/11/2024)	Tại khu vực sử dụng nước thải sau xử lý tưới cây

Bảng 2. 9 Danh mục thông số quan trắc môi trường đất

STT	Thành phần môi trường quan trắc	THEO QCVN
1	Asen (As)	QCVN 03:2023/BTNMT
2	Cadimi (Cd)	
3	Chì (Pb)	
4	Đồng (Cu)	
5	Kẽm (Zn)	
6	Crom (Cr)	

1.5.1. Kết quả quan trắc

Bảng 2.10 Kết quả phân tích trắc đất tại khu vực cây xanh sử dụng nước thải tưới sau xử lý

Ký hiệu điểm quan trắc	Asen (mg/kg)	Cd (mg/kg)	Pb (mg/kg)	Cr (mg/kg)	Cu (mg/kg)	Zn (mg/kg)
QUÝ II (10/06/2024)						
Đ.01	KPH	KPH	KPH	KPH	32,6	29,4
QUÝ IV (14/11/2024)						
Đ.01	KPH	KPH	KPH	KPH	30,3	25,9
QCVN 03:2023/BTNMT Loại 1	**25**	**4**	**200**	**150**	**150**	**300**
Đánh giá	**Đạt**	**Đạt**	**Đạt**	**Đạt**	**Đạt**	**Đạt**

➢ **Nhận xét, đánh giá kết quả quan trắc**

Từ kết quả phân tích có thể thấy rằng chất lượng môi trường đất của Trang trại trong đợt quan trắc nằm trong giới hạn cho phép của QCVN 03:2023/BTNMT – Quy chuẩn kỹ thuật quốc gia về giới hạn cho phép của một số kim loại nặng trong đất.

2. Về công trình bảo vệ môi trường đối với không khí

2.1. Xử lý không khí

➢ ***Biện pháp giảm thiểu bụi, khí thải từ các phương tiện vận tải***

Để hạn chế bụi, công ty đã áp dụng biện pháp như sau:

- Xây dựng đường giao thông nội bộ dành riêng cho các phương tiện vận tải ra vào khu vực trang trại để giao nhận hàng. Thường xuyên tưới nước các đường giao thông nội bộ này (nhất là vào mùa nắng).
- Không nổ máy xe trong lúc bốc dỡ nguyên liệu, không chở quá tải
- Không sử dụng các loại phương tiên đã hết hạn sử dụng. Kiểm tra, bảo trì xe đúng theo quy định của nhà sản xuất.
- Điều phối xe hợp lý để tránh tập trung quá nhiều xe hoạt động tại kho chứa cùng thời điểm. Vệ sinh sân bãi và đường bộ hằng ngày.

➢**Giảm thiểu bụi và khí thải từ máy phát điện dự phòng**

Khí thải máy phát điện dự phòng có nồng độ các chất ô nhiễm thấp hơn quy chuẩn cho phép và chỉ chạy máy phát điện khi có sự cố mất điện, bên cạnh đó máy phát điện được sử dụng cho dự án đã tích hợp bộ phận xử lý và kiểm soát khí thải bên trong máy. Tuy nhiên để giảm thiểu tối đa ảnh hưởng từ máy phát điện dự phòng các biện pháp giảm thiểu được đề xuất như sau:

- Sử dụng loại dầu có tỷ lệ %S =0,05% để giảm nồng độ SO2 trong khí thải.
- Phòng đặt máy phát điện sẽ được thiết kế cao, rộng, thoáng và được đặt ở khu vực riêng biệt. Cụ thể phòng máy phát điện được đặt tại khu vực phía Tây Nam khu đất, riêng biệt với nhà xưởng sản xuất và cách xa khu vực văn phòng của dự án.
- Kiểm tra độ mòn chi tiết định kỳ và thường kỳ cho dầu bôi trơn hoặc thay những chi tiết hư hỏng.
- Máy phát điện sử dụng là loại mới có trang bị các bộ phận giảm ồn, rung, hạn chế tối đa lượng khói thải gây ô nhiễm.
- Vì vậy chủ dự án không lắp đặt hệ thống xử lý khí thải từ máy phát điện dự phòng mà thải trực tiếp ra ngoài môi trường thông qua ống thoát khí thải có đường kính D200mm, chiều cao cách đất 5,5m, chất liệu thép CT3 không gỉ, chịu nhiệt, khí thải tại đầu ra đạt QCVN 19:2009/BTNMT – cột B (Kp = 1,0; Kv = 1,2 - Quy chuẩn kỹ thuật quốc gia về khí thải công nghiệp đối với bụi và các chất vô cơ trước khi thải ra môi trường.

➢ ***Biện pháp xử lý khí gas thoát ra từ hầm biogas***

– Phủ bạt HDPE dưới lớp lót đáy có bề dày 0,75 mlimet, phủ trên 1,5 milimet để tránh thủng và phát sinh mùi ra ngoài.

– Khí Biogas sẽ được tận dụng để làm nguyên liệu đốt nấu ăn cho công nhân viên và nấu heo chết không do dịch bệnh cho cá; trong quá trình sử dụng khí biogas, Công ty sẽ thực hiện các biện pháp đốt có kiểm soát theo đúng quy định. Đường ống dẫn khí Biogas được sử dụng vật liệu chống ăn mòn (PVC) đảm bảo hạn chế hư hỏng đường ống phát tán khí Biogas ra môi trường.

➢ ***Biện pháp giảm thiểu mùi hôi từ khu vực xử lý nước thải, khu vực chứa phân heo và khu vực chăn nuôi***

❖ ***Đối với mùi hôi phát sinh trong chuồng trại:***

Với đặc điểm của công nghệ chăn nuôi heo hiện đại là hệ thống chuồng khép kín, sàn chuồng hở tránh tích tụ phân và nước tiểu trong thời gian dài, do vậy mùi hôi từ quá trình phân hủy chất thải của heo được giảm thiểu và hạn chế phát tán ra môi trường xung quanh.

- Chuồng nuôi được thiết kế hơi có độ dốc và có rãnh thoát nước tiểu. Bên cạnh đó phân và nước tiểu sẽ được công nhân thường xuyên dội nhanh khỏi bề mặt chuồng khi heo thải ra và trước khi xảy ra sự chuyển hóa của ure thì lượng amoniac thoát ra cũng giảm đi. Lượng amoniac và mùi hôi cũng sẽ giảm đi phần nào khi sàn chuồng có các rãnh thoát nước và được làm sạch mặt.
- Dùng chế phẩm em pha với nước sạch theo tỷ lệ pha 1lít em cho nước. Phun đều cho chuồng nuôi kể cả phun làm mát cho heo (phun lên mình heo).
- Thường xuyên khơi thông các hướng thu nước thải trong chuồng để tránh phân, nước thải ứ đọng làm phát sinh mùi.
- Tắm heo hàng ngày, giữ cho chuồng nuôi luôn thông thoáng, nhiệt độ bên trong chuồng luôn ở mức phù hợp với quá trình sinh trưởng của heo đồng thời hạn chế hoạt động của các vi sinh vật yếm khí.

➢ ***Giảm thiểu mùi từ hệ thống xử lý nước thải***

- Đối với hệ thống mương thu nước thải ngoài chuồng sẽ có nắp đan đậy kín, thường xuyên khơi thông tránh ứ đọng phân và nước thải.
- Hệ thống mương dẫn nước thải phải là hệ thống kín, để tránh phát sinh mùi ra ngoài môi trường.
- Đối với hầm Biogas: Phủ bạt HDPE dưới lớp lót đáy có bề dày 0,75 milimet, phủ trên 1,5 milimet để tránh thủng và phát sinh mùi ra ngoài.
- Đối với nước thải: Chủ dự án lựa chọn phương pháp xử lý nước thải bằng biogas sau đó tiếp tục xử lý sinh học, cụm xử lý kết hợp. Dùng bể biogas sẽ hạn chế đáng kể mùi hôi phát sinh từ quá trình phân hủy kỵ khí của nước thải do thời gian lưu ngắn. Nước thải sau đó sẽ được xử lý nên cũng hạn chế phát sinh các khí thải gây mùi như H2S, NH3, ...

❖ ***Đối với mùi hôi từ khu vực chứa phân heo và khu vực ép phân:***

- Đối với phân sau khi ép sẽ được đóng bao ngay, bao chứa phân gồm hai lớp, lớp bên trong là bao nilon, lớp ngoài là bao tận dụng từ bao nguyên liệu. Việc sử dụng bao nilon bên trong sẽ hạn chế được mùi hôi phát sinh, phần sau khi đóng

bao sẽ đưa vào nhà chứa phân ngay không để lại mưa, nắng làm hư hỏng bao và phát tán mùi hôi.

- Tại khu vực chứa phân và khu vực ép phân: phun chế phẩm em với tần suất 01 lần/ngày; rắc vôi bột nhằm xử lý các vi khuẩn có hại tồn tại trong phân heo với tuần suất 01 lần/ngày.

Biện pháp giảm thiểu mùi từ khu vực xử lý xác heo chết không do dịch bệnh, khu vực hầm huỷ xác

- Bố trí xây dựng hầm hủy xác nằm khu vực biệt lập, xa khu vực chuồng trại;
- Trồng cây xanh xung quanh hầm hủy xác để hạn chế sự phát tán mùi trong không khí.
- Rải vôi bên trong và trên bề mặt hầm hủy xác, để hạn chế khả năng phát tán mùi và nguy cơ bệnh dịch nếu có trong quá trình thao tác.

2.2. Kết quả quan trắc không khí

2.2.1. Quan trắc định kỳ không khí

- Thời gian quan trắc: 10/06/2024, 14/11/2024.
- Tần suất quan trắc: 6 tháng/ lần.
- Thời gian lập báo cáo kết quả quan trắc môi trường: Sau khi có kết quả quan trắc môi trường quý IV.

+ Đơn vị quan trắc:

– Công ty TNHH Khoa học Công nghệ và phân tích môi trường Phương Nam

+ Giấy chứng nhận đủ điều kiện hoạt động quan trắc môi trường số hiệu VIMCERTS 039 theo Giấy chứng nhận số 07/GCN-BTNMT ngày 15/02/2024 của Bộ Tài nguyên và Môi trường về việc chứng nhận đủ điều kiện hoạt động dịch vụ quan trắc môi trường.

+ Chứng chỉ công nhận phòng thí nghiệm mã số VILAS 682 theo Quyết định số 93.2020/QĐ-VPCNCL ngày 13/02/2020 của Văn phòng công nhận chất lượng phòng thí nghiệm của Công ty TNHH Khoa học Công nghệ và phân tích môi trường Phương Nam.

Bảng 2.11 Thống kê vị trí điểm quan trắc không khí

STT	Tên điểm quan trắc	Ký hiệu điểm quan trắc	Thời gian quan trắc	Mô tả điểm quan trắc

1	Điểm quan trắc 1	KK.01	QUÝ II (10/06/2024) QUÝ IV (14/11/2024)	Khu vực chuồng trại
2	Điểm quan trắc 2	KK.02		Tại khu vực xử lý nước thải

Bảng 2. 12 Danh mục thông số quan trắc

STT	Thành phần môi trường quan trắc	Theo QCVN
01	Tiếng ồn	QCVN 24:2016/BYT QCVN 26:2016/BYT QCVN 02:2019/BYT QCVN 03:2019/BYT
02	Nhiệt độ	
03	Độ ẩm	
04	Tốc độ gió	
05	Bụi	
06	NH_3	
07	H_2S	
08	NO_2	
09	SO_2	

2.2.2. Kết quả quan trắc

Bảng 2.13 Kết quả phân tích không khí khu vực chăn nuôi (KK01, KK02)

Ký hiệu điểm quan trắc	Tiếng ồn	Nhiệt độ	Độ ẩm	Tốc độ gió	Bụi	NO_2	SO_2	H_2S	NH_3
	dBA	°C	%	m/s	mg/m³	mg/m³	mg/m³	mg/m³	mg/m³
Quý 2									
KK.01	68,4	29,4	78,5	1,1	0,207	0,063	0,080	0,42	2,9
KK.02	67,2	29,7	79,1	1,3	0,284	0,074	0,075	0,35	3,1
Quý 4									
KK.01	69,5	30,1	67,4	0,6	0,219	0,075	0,086	0,36	1,8
KK.02	70,1	29,9	68,2	0,7	0,243	0,081	0,088	0,32	2,5
QCVN 24:2016/BYT	**≤85**	-	-	-	-	-	-	-	-
QCVN 26:2016/BYT	-	**18 - 32**	**40 - 80**	**0,2 – 1,5**	-	-	-	-	-
QCVN 03:2019/BYT	-	-	-	-	-	**10**	**10**	**15**	**25**
QCVN 02:2019/BYT	-	-	-	-	**8**	-	-	-	-
Đánh giá	**Đạt**	**Đạt**	**Đạt**	**Đạt**	**Đạt**	**Đạt**	**Đạt**	**Đạt**	**Đạt**

Ghi chú:

- *QCVN 03:2019/BYT: Quy chuẩn kỹ thuật quốc gia về giá trị giới hạn tiếp xúc của 50 yếu tố hóa học tại nơi làm việc (thời lượng tiếp xúc với hóa chất 48 giờ làm việc/1 tuần làm việc 6 ngày.*
- *QCVN 02:2019/BYT: Quy chuẩn kỹ thuật quốc gia về bụi – Giá trị giới hạn tiếp xúc cho phép bụi tại nơi làm việc.*

➢ **Nhận xét, đánh giá kết quả quan trắc:**

- **Nồng độ bụi:** Qua kết quả quan trắc cho thấy nồng độ bụi trong đợt quan trắc đều nằm trong giới hạn cho phép của QCVN 02:2019/BYT: Quy chuẩn kỹ thuật

quốc gia về bụi – giá trị giới hạn tiếp xúc cho phép 5 yếu tố hóa học tại nơi làm việc.

- **Nồng độ SO_2, NO_2, CO:** Qua kết quả quan trắc cho thấy nồng độ SO_2, NO_2, CO, trong đợt quan trắc đều nằm trong giới hạn cho phép của QCVN 03:2019/BTNMT: Quy chuẩn kỹ thuật quốc gia giá trị giới hạn tiếp xúc cho phép của 50 yếu tố hóa học tại nơi làm việc.

3. VỀ QUẢN LÝ CHẤT THẢI RẮN THÔNG THƯỜNG

Chất thải rắn sinh hoạt

❖Thống kê CTRSH:

Bảng 3.1 Thống kê chất thải rắn sinh hoạt

TT	CTRSH	Khối lượng năm 2024 (kg/năm)	Tổ chức, cá nhân tiếp nhận CTRSH	GHI CHÚ
1	Chất thải rắn sinh hoạt	4.250	Hợp tác xã Tiểu thủ Công nghiệp Tấn Thành	
Tổng khối lượng		**4.25**		

❖Biện pháp xử lý

Đối với rác thải sinh hoạt được Công ty ký Hợp đồng với Hợp tác xã Tiểu thủ Công nghiệp Tấn Thành hợp đồng số 0101/2024/HĐ/TT-JCV để thu gom, xử lý.

Chất thải rắn công nghiệp thông thường

❖Thống kê CTRCNTT (bao gồm cả phát sinh thường xuyên và đột xuất):

Bảng 3.2 Thống kê chất thải rắn công nghiệp thông thường

STT	Loại chất thải	Khối lượng (tấn/năm)	Tổ chức, cá nhân tiếp nhận CTRSH
1	Bùn thải từ biogas	140	Thu gom, lưu trữ hợp đồng với đơn vị thu gom
2	Xác heo chết không do dịch bệnh	5,4	Hầm hủy xác
3	Bao bì cám heo dự trữ	0,24	Bán phế liệu
	Tổng cộng	**145,64**	

❖**Biện pháp xử lý**

Đối với chất thải rắn không nguy hại có khả năng tái sử dụng như thùng carton, bao bì chứa thức ăn… Công ty thu gom gọn và lưu chứa tại khu vực tập trung chất thải rắn, sau đó bán cho các đơn vị thu mua phế liệu.

Đối với chất thải rắn không nguy hại không có khả năng tái sử dụng được, công ty thu gom gọn và lưu chứa tại khu vực tập trung chất thải rắn. Công ty đã ký hợp đồng với đơn vị có chức năng (đính kèm vào phụ lục báo cáo) để thu gom đưa đi xử lý theo quy định.

4. VỀ QUẢN LÝ CHẤT THẢI NGUY HẠI

❖**Thống kê CTNH (bao gồm cả phát sinh thường xuyên và đột xuất):**

Bảng 4.1 Thống kê chất thải nguy hại phát sinh

Tên chất thải	Mã CTNH	Khối lượng năm 2024 (kg)	Phương pháp xử lý [i]	Tổ chức, cá nhân tiếp nhận CTNH
Bao bì mềm thải	18 01 01	25	TĐ-HR	Hợp đồng với đơn vị có chức năng thu gom
Bao bì nhựa thải	18 01 03	15	TĐ-HR	
Bao bì thải bằng các vật liệu khác: chai, lọ, thủy tinh,…	18 01 04	72	TĐ-HR	
Dụng cụ thuốc thú y thải	13 02 01	04	TĐ-HR	
Tổng số lượng		**116**		

[i] Ghi ký hiệu của phương pháp xử lý đã áp dụng đối với từng CTNH: TC (Tận thu/tái chế); TH (Trung hoà); PT (Phân tách/chiết/lọc/kết tủa); OH (Oxy hoá); SH (Sinh học); ĐX (Đồng xử lý); TĐ (Thiêu đốt); HR (Hoá rắn); CL (Cô lập/đóng kén); C (Chôn lấp); TR (Tẩy rửa); SC (Sơ chế); Khác (ghi rõ tên phương pháp).

❖**Biện pháp xử lý**

Đối với chất thải nguy hại, hiện tại được thu gom lưu trữ tại kho chất thải nguy hại, chưa chuyển giao cho đơn vị thu gom. Công ty đã ký hợp đồng với đơn vị có chức năng (đính kèm vào phụ lục báo cáo) để thu gom và xử lý theo đúng quy định.

5. Phòng ngừa, ứng phó sự cố môi trường:

5.1. Việc xây dựng kế hoạch phòng ngừa, ứng phó và khắc phục sự cố môi trường:

❖ **Khả năng cháy nổ và an toàn PCCC sự cố chập điện.**

Công ty đã trang bị đầy đủ các thiết bị phòng cháy chữa cháy và lập đề án phòng cháy chữa cháy với cơ quan có chức năng.

Công ty đã bố trí các bình cứu hỏa trong khu vực sản xuất và văn phòng bao gồm: Họng cứu hỏa, Bình CO2, Máy bơm

Bên cạnh đó, Công ty cũng chú trọng đến việc giáo dục ý thức về phòng cháy và trang bị kĩ năng chữa cháy cho cán bộ công nhân viên thông qua các đợt tuyên truyền, tập huấn.

Thực hiện nghiêm túc công tác phòng cháy chữa cháy, nổ do cơ quan chức năng yêu cầu.

❖**Sự cố về vệ sinh an toàn vệ sinh lao động.**

Tất cả công nhân làm việc tại Công ty đều được đào tạo cơ bản về vệ sinh an toàn lao động và công tác vệ sinh công nghiệp, vệ sinh môi trường điều do công nhân quản lý. Chính vì vậy nên công nhân đã có nhận thức đúng và tuân thủ nghiêm túc các nguyên tắc về an toàn lao động, các nội quy Công ty đã đề ra.

Thực hiện công tác đo đạc hiện trạng môi trường trong khu vực theo định kỳ để từ đó có biện pháp cải thiện lao động ngày càng tốt hơn.

Liên tục xem xét và cải thiện môi trường lao động như ánh sáng, thông gió ...ở những nơi cần thiết.

5.2. Báo cáo việc thực hiện công tác phòng ngừa, ứng phó và khắc phục sự cố môi trường, tập trung làm rõ các nội dung chính như sau:

Từ kết quả phân tích các thông số về môi trường và thực tế hoạt động tại công ty cho phép có một số kết luận sau:

➢ ***Đối với chất lượng môi trường không khí***

Nồng độ bụi: Qua kết quả quan trắc cho thấy nồng độ bụi trong đợt quan trắc đều nằm trong giới hạn cho phép của QCVN 02:2019/BYT: Quy chuẩn kỹ thuật quốc gia về bụi – giá trị giới hạn tiếp xúc cho phép 5 yếu tố hóa học tại nơi làm việc.

Nồng độ SO_2, NO_2, CO: Qua kết quả quan trắc cho thấy nồng độ SO2, NO2, CO trong đợt quan trắc đều nằm trong giới hạn cho phép của QCVN 03:2019/BTNMT: Quy chuẩn kỹ thuật quốc gia giá trị giới hạn tiếp xúc cho phép của 50 yếu tố hóa học tại nơi làm việc.

➢ ***Đối với chất lượng môi trường nước thải***

Chất lượng nước thải của Trang trại trong đợt quan trắc nằm trong giới hạn cho phép của QCVN 62-MT:2016/BTNMT – Quy chuẩn kỹ thuật quốc gia về nước thải chăn nuôi, QCVN 1-195:2022/BNNPTNT – Quy chuẩn kỹ thuật quốc gia về nước thải chăn nuôi sử dụng cho cây trồng.

➢ ***Đối với chất lượng môi trường nước ngầm***

Chất lượng nước ngầm của Trang trại trong đợt quan trắc nằm trong giới hạn cho phép của QCVN 09:2023/BTNMT – Quy chuẩn kỹ thuật quốc gia về chất lượng nước ngầm.

➢ ***Đối với chất lượng môi trường đất***

Chất lượng đất của Trang trại trong đợt quan trắc nằm trong giới hạn cho phép của QCVN 03:2023/BTNMT – Quy chuẩn kỹ thuật quốc gia về giới hạn cho phép của một số kim loại nặng trong đất.

➢ ***Đối với chất thải rắn***

- Chất thải rắn sinh hoạt và Chất thải rắn công nghiệp thông thường: Đối với rác thải sinh hoạt được Công ty ký Hợp đồng với đơn vị có chức năng (đính kèm vào phụ lục báo cáo) để thu gom, xử lý.

- Chất thải nguy hại: Đối với chất thải nguy hại, công ty đã ký hợp đồng với đơn vị có chức năng (đính kèm vào phụ lục báo cáo) để thu gom và xử lý theo đúng quy định thu gom và xử lý theo đúng quy định.

CÔNG TY TNHH JAPFA COMFEED VIỆT NAM – CHI NHÁNH BÌNH PHƯỚC cam kết:

- Tiếp tục công tác bảo vệ môi trường như đã thực hiện trong thời gian qua, nhằm đảm bảo xử lý chất thải đạt tiêu chuẩn và quy chuẩn Việt Nam.
- Các nguồn thải sẽ được kiểm soát chặt chẽ và nồng độ các chất ô nhiễm phát thải vào môi trường đạt tiêu chuẩn và quy chuẩn quy định cho phép.
- Công ty sẽ thường xuyên tăng cường, kiểm tra độ tin cậy của các thiết bị máy móc, bảo dưỡng máy móc, thiết bị theo định kì và sửa chữa khi cần thiết.
- Thực hiện nghiêm chỉnh các quy định về phòng cháy chữa cháy, các sự cố cháy nổ, an toàn lao động.

Công Ty TNHH Japfa Comfeed Việt Nam – chi nhánh Bình Phước 2 đã tuân thủ đầy đủ các biện pháp bảo vệ môi trường, hạn chế ô nhiễm môi trường và đảm bảo an toàn lao động. Vì vậy, Công ty xin kiến nghị với cơ quan quản lý môi trường chức năng của trung ương và địa phương xem xét về báo cáo hiện trạng môi trường của Công ty.

Nơi nhận:
- Sở TNMT;
- Lưu: VT.

CÔNG TY TNHH
JAPFA COMFEED VIỆT NAM – CHI NHÁNH
BÌNH PHƯỚC

Phan Thanh Lich

PHỤ LỤC

SỞ KẾ HOẠCH VÀ ĐẦU TƯ
TỈNH BÌNH PHƯỚC
PHÒNG ĐĂNG KÝ KINH DOANH

CỘNG HÒA XÃ HỘI CHỦ NGHĨA VIỆT NAM
Độc lập – Tự do – Hạnh phúc

GIẤY CHỨNG NHẬN ĐĂNG KÝ HOẠT ĐỘNG CHI NHÁNH

Mã số chi nhánh: 2500175548-011

Đăng ký lần đầu, ngày 09 tháng 01 năm 2017

Đăng ký thay đổi lần thứ: 2, ngày 19 tháng 03 năm 2021

1. Tên chi nhánh:

CÔNG TY TRÁCH NHIỆM HỮU HẠN JAPFA COMFEED VIỆT NAM - CHI NHÁNH BÌNH PHƯỚC

Tên chi nhánh viết bằng tiếng nước ngoài: JAPFA COMFEED VIETNAM LIMITED COMPANY - BRANCH BINH PHUOC

Tên chi nhánh viết tắt:

2. Địa chỉ:

Khu 4, Ấp Cần Lê, Xã Lộc Thịnh, Huyện Lộc Ninh, Tỉnh Bình Phước, Việt Nam

Điện thoại: *02513.895381* Fax:

Email: *infor@japfavietnam.com* Website: *www.japfavietnam.com*

3. Thông tin về người đứng đầu

Họ và tên: FRANCISCO JOSE DOMINGUES JUNIOR Giới tính: *Nam*

Sinh ngày: *23/09/1974* Dân tộc: Quốc tịch: *Brazil*

Loại giấy tờ pháp lý của cá nhân: *Hộ chiếu nước ngoài*

Số giấy tờ pháp lý của cá nhân: *FW360009*

Ngày cấp: *02/07/2018* Nơi cấp: *DPF/PCA/SP*

Địa chỉ thường trú: *Particular 3 Street, No. 19, Apt 34 - Bairro Saúde, Rio Claro - SP, Zip code: 13500-337., Brazil*

Địa chỉ liên lạc: *The Nassim, 30 Đường số 11, Phường Thảo Điền, Thành phố Thủ Đức, Thành phố Hồ Chí Minh, Việt Nam*

4. Hoạt động theo ủy quyền của doanh nghiệp

Tên doanh nghiệp: CÔNG TY TRÁCH NHIỆM HỮU HẠN JAPFA COMFEED VIỆT NAM

Mã số doanh nghiệp: 2500175548

Địa chỉ trụ sở chính: ., Thị Trấn Hương Canh, Huyện Bình Xuyên, Tỉnh Vĩnh Phúc, Việt Nam

KT. TRƯỞNG PHÒNG

PHÓ TRƯỞNG PHÒNG
Nguyễn Duy Hải

Những thay đổi sau khi cấp giấy chứng nhận

Nội dung thay đổi và cơ sở pháp lý	Xác nhận của cơ quan có thẩm quyền

Người được cấp Giấy chứng nhận không được sửa chữa, tẩy xóa hoặc bổ sung bất kỳ nội dung nào trong Giấy chứng nhận; khi bị mất hoặc hư hỏng Giấy chứng nhận phải khai báo ngay với cơ quan cấp Giấy.

7 0 2 5 4 2 0 2 1 0 3 8 7 5 4

CỘNG HÒA XÃ HỘI CHỦ NGHĨA VIỆT NAM
Độc lập - Tự do - Hạnh phúc

GIẤY CHỨNG NHẬN
QUYỀN SỬ DỤNG ĐẤT
QUYỀN SỞ HỮU NHÀ Ở VÀ TÀI SẢN KHÁC GẮN LIỀN VỚI ĐẤT

I. Người sử dụng đất, chủ sở hữu nhà ở và tài sản khác gắn liền với đất

Công ty TNHH Japfa Comfeed Việt Nam

- Giấy chứng nhận đăng ký Đầu tư số: 8780558485 do Sở Kế hoạch và Đầu tư tỉnh Bình Phước chứng nhận lần đầu ngày 23/06/2021.
- Địa chỉ trụ sở chính: thị trấn Hương Canh, huyện Bình Xuyên, tỉnh Vĩnh Phúc.

DC 929442

II. Thửa đất, nhà ở và tài sản khác gắn liền với đất

1. Thửa đất:

a) Thửa đất số: 334 , tờ bản đồ số: 04 ,

b) Địa chỉ thửa đất: thôn 2, xã Thống Nhất, huyện Bù Đăng, tỉnh Bình Phước,

c) Diện tích: 330.189,0 m^2,

(Bằng chữ: Ba trăm ba mươi nghìn một trăm tám mươi chín phẩy không mét vuông),

d) Hình thức sử dụng: Sử dụng riêng,

đ) Mục đích sử dụng đất:

+ Đất phi nông nghiệp khác 3.000,0 m^2,

+ Đất nông nghiệp khác 327.189,0 m^2,

e) Thời hạn sử dụng: Đến ngày 17/8/2071,

g) Nguồn gốc sử dụng: Nhà nước cho thuê đất trả tiền một lần.

2. Nhà ở: -/-

3. Công trình xây dựng khác: -/-

4. Rừng sản xuất là rừng trồng: -/-

5. Cây lâu năm: -/-

6. Ghi chú:

- Diện tích 3.524,8,0 m^2 đất hành lang bảo vệ an toàn công trình đường bộ và 10.698,3 m^2 đất hành lang bảo vệ an toàn công trình suối không cho thuê đất theo Quyết định số 2092/QĐ-UBND ngày 17/8/2021 của UBND tỉnh Bình Phước.
- Miễn tiền thuê đất, thuê mặt nước từ ngày 24/9/2021 đến ngày 16/8/2071 (miễn 49 năm 11 tháng) theo Quyết định số: 1315/QĐ-CT ngày 08/10/2021 của Cục thuế tỉnh./.

Bình Phước, ngày 16 tháng 11 năm 2021

TM. ỦY BAN NHÂN DÂN TỈNH BÌNH PHƯỚC

TUQ. CHỦ TỊCH

PHÓ GIÁM ĐỐC SỞ TÀI NGUYÊN VÀ MÔI TRƯỜNG

CỘNG HÒA X.H.C.N VIỆT NAM
SỞ TÀI NGUYÊN VÀ MÔI TRƯỜNG
TỈNH BÌNH PHƯỚC

Diệp Trường Vũ

Số vào sổ cấp GCN:CT 35011

III. Sơ đồ thửa đất, nhà ở và tài sản khác gắn liền với đất

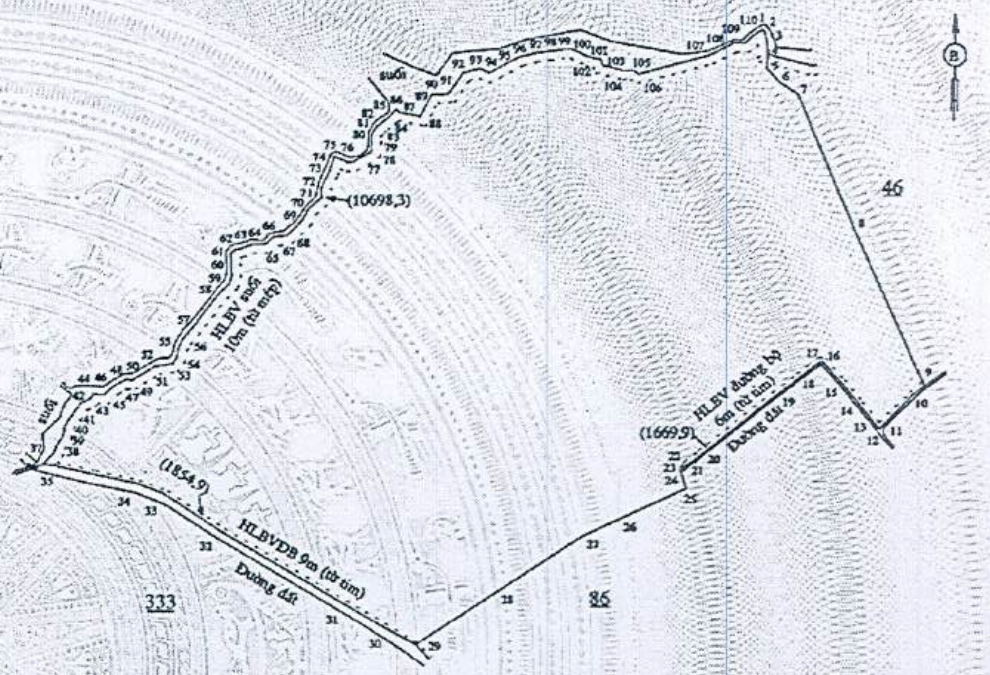

Số hiệu đỉnh thửa	Chiều dài (m)	Số hiệu đỉnh thửa	Chiều dài (m)	Số hiệu đỉnh thửa	Chiều dài (m)	Số hiệu đỉnh thửa	Chiều dài (m)	Số hiệu đỉnh thửa	Chiều dài (m)	Số hiệu đỉnh thửa	Chiều dài (m)
1	3.30	19	103.19	37	7.50	55	10.34	73	9.36	91	28.12
2	9.41	20	19.81	38	12.77	56	14.02	74	8.54	92	18.71
3	15.92	21	5.28	39	11.21	57	50.83	75	15.42	93	11.13
4	14.50	22	1.95	40	13.74	58	14.44	76	6.53	94	20.82
5	22.00	23	5.07	41	17.43	59	7.93	77	11.73	95	17.61
6	23.25	24	20.24	42	8.55	60	26.16	78	9.82	96	17.46
7	160.12	25	78.45	43	7.94	61	6.46	79	8.71	97	15.90
8	191.72	26	45.14	44	11.76	62	5.56	80	10.37	98	11.48
9	15.63	27	110.07	45	12.30	63	11.59	81	2.78	99	12.27
10	47.59	28	105.99	46	10.33	64	15.48	82	7.72	100	20.36
11	4.61	29	37.71	47	6.67	65	11.61	83	6.92	101	12.86
12	3.72	30	51.79	48	6.49	66	5.36	84	8.60	102	6.59
13	30.79	31	152.94	49	8.93	67	9.65	85	12.72	103	23.30
14	30.79	32	73.46	50	10.97	68	22.08	86	4.72	104	9.23
15	31.60	33	31.12	51	8.81	69	13.60	87	22.77	105	8.06
16	4.96	34	96.43	52	18.34	70	19.23	88	14.64	106	78.28
17	24.75	35	4.00	53	6.81	71	10.52	89	12.52	107	30.29
18	33.02	36	17.30	54	11.43	72	19.66	90	18.88	108	11.04
19		37		55		73		91		109	10.12
										110	13.79
										1	

Những thay đổi sau khi cấp giấy chứng nhận

Nội dung thay đổi và cơ sở pháp lý	Xác nhận của cơ quan có thẩm quyền

Người được cấp Giấy chứng nhận không được sửa chữa, tẩy xóa hoặc bổ sung bất kỳ nội dung nào trong Giấy chứng nhận; khi bị mất hoặc hư hỏng Giấy chứng nhận phải khai báo ngay với cơ quan cấp Giấy.

7 0 2 5 4 2 0 2 1 0 3 8 7 5 3

CỘNG HÒA XÃ HỘI CHỦ NGHĨA VIỆT NAM
Độc lập - Tự do - Hạnh phúc

GIẤY CHỨNG NHẬN

QUYỀN SỬ DỤNG ĐẤT
QUYỀN SỞ HỮU NHÀ Ở VÀ TÀI SẢN KHÁC GẮN LIỀN VỚI ĐẤT

I. Người sử dụng đất, chủ sở hữu nhà ở và tài sản khác gắn liền với đất

Công ty TNHH Japfa Comfeed Việt Nam

- Giấy chứng nhận đăng ký Đầu tư số: 8780558485 do Sở Kế hoạch và Đầu tư tỉnh Bình Phước chứng nhận lần đầu ngày 23/06/2021.
- Địa chỉ trụ sở chính: thị trấn Hương Canh, huyện Bình Xuyên, tỉnh Vĩnh Phúc.

DC 929443

II. Thửa đất, nhà ở và tài sản khác gắn liền với đất

1. Thửa đất:

a) Thửa đất số: 333 , tờ bản đồ số: 04 ,

b) Địa chỉ thửa đất: thôn 2, xã Thống Nhất, huyện Bù Đăng, tỉnh Bình Phước,

c) Diện tích: 41.566,4 m^2,

(Bằng chữ: Bốn mươi một nghìn năm trăm sáu mươi sáu phẩy bốn mét vuông),

d) Hình thức sử dụng: Sử dụng riêng,

đ) Mục đích sử dụng đất: Đất nông nghiệp khác,

e) Thời hạn sử dụng: Đến ngày 17/8/2071,

g) Nguồn gốc sử dụng: Nhà nước cho thuê đất trả tiền một lần.

2. Nhà ở: -/-

3. Công trình xây dựng khác: -/-

4. Rừng sản xuất là rừng trồng: -/-

5. Cây lâu năm: -/-

6. Ghi chú:

- Diện tích 1.865,0 m^2 đất hành lang bảo vệ an toàn công trình đường bộ và 2.207,5 m^2 đất hành lang bảo vệ an toàn công trình suối không cho thuê đất theo Quyết định số 2092/QĐ-UBND ngày 17/8/2021 của UBND tỉnh Bình Phước.
- Miễn tiền thuê đất, thuê mặt nước từ ngày 24/9/2021 đến ngày 16/8/2071 (miễn 49 năm 11 tháng) theo Quyết định số: 1315/QĐ-CT ngày 08/10/2021 của Cục thuế tỉnh./.

Bình Phước, ngày 16 tháng 11 năm 2021

TM. ỦY BAN NHÂN DÂN TỈNH BÌNH PHƯỚC

TUQ. CHỦ TỊCH

PHÓ GIÁM ĐỐC SỞ TÀI NGUYÊN VÀ MÔI TRƯỜNG

CỘNG HÒA X.H.C.N VIỆT NAM SỞ TÀI NGUYÊN VÀ MÔI TRƯỜNG TỈNH BÌNH PHƯỚC

Điệp Trường Vũ

Số vào sổ cấp GCN:CT 35912

III. Sơ đồ thửa đất, nhà ở và tài sản khác gắn liền với đất

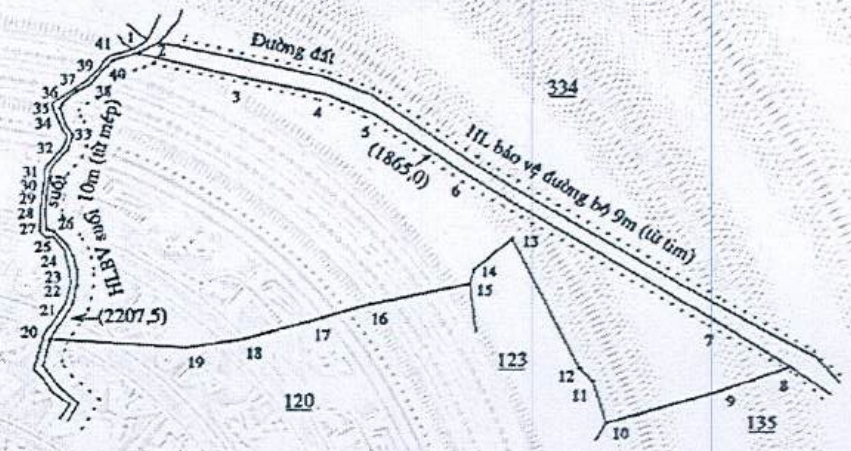

Số hiệu Đỉnh thửa	Chiều dài (m)								
		9	71.67	19	81.33	29	7.99		
		10	27.40	20	24.67	30	8.67		
1	1.64	11	11.58	21	12.16	31	15.05		
2	63.67	12	90.16	22	8.58	32	9.95		
3	50.21	13	30.22	23	10.30	33	7.89		
4	31.10	14	9.27	24	7.82	34	11.38		
5	65.92	15	62.82	25	11.84	35	2.73		
6	180.16	16	35.64	26	4.72	36	11.88	39	4.53
7	52.75	17	42.77	27	10.91	37	9.47	40	4.65
8	44.57	18	35.67	28	10.72	38	10.50	41	14.75
9		19		29		39		1	

IV. Những thay đổi sau khi cấp giấy chứng nhận

Nội dung thay đổi và cơ sở pháp lý	Xác nhận của cơ quan có thẩm quyền

ỦY BAN NHÂN DÂN TỈNH BÌNH PHƯỚC	CỘNG HÒA XÃ HỘI CHỦ NGHĨA VIỆT NAM Độc lập - Tự do - Hạnh phúc
Số: 2894 /QĐ-UBND	*Bình Phước, ngày 11 tháng 11 năm 2021*

QUYẾT ĐỊNH

Về việc phê duyệt Báo cáo đánh giá tác động môi trường của Dự án Trang trại chăn nuôi heo nọc (heo đực giống) theo mô hình trại lạnh khép kín, quy mô 1.400 con tại tổ 1, thôn 2, xã Thống Nhất, huyện Bù Đăng, tỉnh Bình Phước do Công ty TNHH Japfa Comfeed Việt Nam làm chủ đầu tư

CHỦ TỊCH UBND TỈNH BÌNH PHƯỚC

Căn cứ Luật Tổ chức chính quyền địa phương ngày 19/6/2015;

Căn cứ Luật sửa đổi, bổ sung một số điều của Luật Tổ chức Chính phủ và Luật Tổ chức chính quyền địa phương ngày 22/11/2019;

Căn cứ Luật Bảo vệ môi trường ngày 23/6/2014;

Căn cứ Nghị định số 18/2015/NĐ-CP ngày 14/02/2015 của Chính phủ quy định về quy hoạch bảo vệ môi trường, đánh giá môi trường chiến lược, đánh giá tác động môi trường và kế hoạch bảo vệ môi trường;

Căn cứ Nghị định số 40/2019/NĐ-CP ngày 13/5/2019 của Chính phủ về sửa đổi, bổ sung một số điều của các Nghị định quy định chi tiết, hướng dẫn thi hành Luật Bảo vệ môi trường;

Căn cứ Thông tư số 25/2019/TT-BTNMT ngày 31/12/2019 của Bộ trưởng Bộ Tài nguyên và Môi trường quy định chi tiết thi hành một số điều Nghị định số 40/2019/NĐ-CP ngày 13/5/2019 của Chính phủ về sửa đổi, bổ sung một số điều của các Nghị định quy định chi tiết, hướng dẫn thi hành Luật Bảo vệ môi trường và quy định quản lý hoạt động dịch vụ quan trắc môi trường

Xét nội dung Báo cáo đánh giá tác động môi trường của Dự án Trang trại chăn nuôi heo nọc (heo đực giống) theo mô hình trại lạnh khép kín, quy mô 1.400 con tại tổ 1, thôn 2, xã Thống Nhất, huyện Bù Đăng, tỉnh Bình Phước do Công ty TNHH Japfa Comfeed Việt Nam làm chủ đầu tư đã được Hội đồng thẩm định tại phiên họp ngày 13/10/2021; được Công ty TNHH Japfa Comfeed Việt Nam chỉnh sửa, bổ sung gửi kèm Công văn số 29/CV-JCV ngày 29/10/2021;

Theo đề nghị của Giám đốc Sở Tài nguyên và Môi trường tại Tờ trình số 769/TTr-STNMT ngày 09/11/2021.

QUYẾT ĐỊNH:

Điều 1. Phê duyệt nội dung Báo cáo đánh giá tác động môi trường của Dự án Trang trại chăn nuôi heo nọc (heo đực giống) theo mô hình trại lạnh khép kín, quy mô 1.400 con (sau đây gọi là Dự án) của Công ty TNHH Japfa Comfeed Việt Nam (sau đây gọi là Chủ Dự án) thực hiện tại tổ 1, thôn 2, xã Thống Nhất, huyện Bù Đăng, tỉnh Bình Phước với các nội dung chính tại Phụ lục ban hành kèm theo Quyết định này.

Điều 2. Chủ Dự án có trách nhiệm:

1. Niêm yết công khai Quyết định phê duyệt Báo cáo đánh giá tác động môi trường theo quy định pháp luật.

2. Thực hiện nghiêm túc nội dung Báo cáo đánh giá tác động môi trường đã được phê duyệt tại Điều 1 Quyết định này.

Điều 3. Quyết định phê duyệt Báo cáo đánh giá tác động môi trường của Dự án là căn cứ để cơ quan nhà nước có thẩm quyền kiểm tra, thanh tra, giám sát việc thực hiện các yêu cầu về bảo vệ môi trường của Dự án.

Điều 4. Ủy nhiệm Sở Tài nguyên và Môi trường thực hiện việc kiểm tra, xác nhận các nội dung bảo vệ môi trường trong Báo cáo đánh giá tác động môi trường đã được phê duyệt tại Quyết định này.

Điều 5. Chánh Văn phòng UBND tỉnh, Giám đốc Sở Tài nguyên và Môi trường, Chi cục trưởng Chi cục Bảo vệ môi trường, Chủ tịch UBND huyện Bù Đăng, Người đại diện theo pháp luật của Công ty TNHH Japfa Comfeed Việt Nam và Thủ trưởng các cơ quan, đơn vị có liên quan chịu trách nhiệm thi hành Quyết định này, kể từ ngày ký./.

Nơi nhận:
- Bộ Tài nguyên và Môi trường;
- Chủ tịch, Phó Chủ tịch;
- Như Điều 5;
- Lãnh đạo VP, Phòng Kinh tế;
- Lưu: VT(BH-79-QĐPD-09/11).

KT. CHỦ TỊCH
PHÓ CHỦ TỊCH

ỦY BAN NHÂN DÂN TỈNH BÌNH PHƯỚC

Huỳnh Anh Minh

Phụ lục

CÁC NỘI DUNG, YÊU CẦU VỀ BẢO VỆ MÔI TRƯỜNG CỦA DỰ ÁN TRANG TRẠI CHĂN NUÔI HEO NỌC (HEO ĐỰC GIỐNG) THEO MÔ HÌNH TRẠI LẠNH KHÉP KÍN, QUY MÔ 1.400 CON TẠI TỔ 1, THÔN 2, XÃ THỐNG NHẤT, HUYỆN BÙ ĐĂNG, TỈNH BÌNH PHƯỚC DO CÔNG TY TNHH JAPFA COMFEED VIỆT NAM LÀM CHỦ ĐẦU TƯ

(Kèm theo Quyết định số .2894.../QĐ-UBND ngày ..../..../2021 của Chủ tịch UBND tỉnh Bình Phước)

1. Thông tin về Dự án:

1.1. Tên Dự án: Trang trại chăn nuôi heo nọc (heo đực giống) theo mô hình trại lạnh khép kín, quy mô 1.400 con tại tổ 1, thôn 2, xã Thống Nhất, huyện Bù Đăng, tỉnh Bình Phước do Công ty TNHH Japfa Comfeed Việt Nam làm chủ đầu tư.

1.2. Chủ Dự án: Công ty TNHH Japfa Comfeed Việt Nam.

Công ty TNHH Công ty TNHH Japfa Comfeed Việt Nam được Phòng Đăng ký Kinh doanh – Sở Kế hoạch và Đầu tư tỉnh Vĩnh Phúc cấp Giấy chứng nhận đăng ký doanh nghiệp Công ty trách nhiệm hữu hạn một thành viên mã số 2500175548 cấp đăng ký lần đầu ngày 29/06/2007, đăng ký thay đổi lần thứ 16 ngày 06/09/2019 và Sở Kế hoạch và Đầu tư tỉnh Bình Phước cấp Giấy chứng nhận đăng ký đầu tư mã số 8780558485 do chứng nhận lần đầu ngày 23/6/2021.

Địa chỉ: Thị trấn Hương Canh, huyện Bình Xuyên, tỉnh Vĩnh Phúc.

Người đại diện theo pháp luật: Ông Hoàng Phan Tấn. Chức vụ: Chủ tịch Hội đồng thành viên.

Người được ủy quyền: Ông Francisco Jose Domingues Junior. Chức vụ: Giám đốc bộ phận heo – Khu vực phía Nam.

1.3. Địa điểm thực hiện Dự án: Tổ 1, thôn 2, xã Thống Nhất, huyện Bù Đăng, tỉnh Bình Phước.

1.4. Phạm vi, quy mô:

- Dự án thực hiện trên khu đất có diện tích khoảng 39,3 ha, trong đó diện tích xây dựng trang trại khoảng 4,4 ha; diện tích còn lại trồng cây xanh, thảm cỏ để đảm bảo an toàn sinh học. UBND tỉnh đã ban hành Quyết định số 2092/QĐ-UBND ngày 17/8/2021 về việc thu hồi đất của ông Lê Đắc Trung, chuyển mục đích sử dụng đất và cho Công ty TNHH Japfa Comfeed Việt Nam thuê đất để thực hiện Dự án.

- Quy mô Dự án: 1.400 con nọc (heo đực giống), chia làm 02 giai đoạn:

+ Giai đoạn 01 thực hiện trong năm 2021 – 2023: 700 con.

+ Giai đoạn 02 thực hiện trong năm 2024 – 2026: 700 con.

1.5. Công nghệ của Dự án: Chăn nuôi heo tập trung bằng công nghệ trại lạnh

khép kín.

1.6. Các hạng mục công trình chính của Dự án: Khu chăn nuôi, khu điều hành và khu vực xử lý chất thải.

2. Các tác động môi trường chính, chất thải phát sinh từ Dự án:

2.1. Các tác động môi trường chính của Dự án:

- *Tác động trong giai đoạn chuẩn bị và triển khai xây dựng Dự án:* Gồm bụi từ quá trình san nền, đào móng; bụi, khí thải từ các phương tiện vận chuyển nguyên vật liệu thi công và từ các máy móc thi công; khí thải từ hoạt động cơ khí; bụi, khí thải từ quá trình thi công; nước thải sinh hoạt; nước thải xây dựng; chất thải rắn xây dựng; chất thải rắn sinh hoạt và chất thải nguy hại.

- *Tác động trong giai đoạn Dự án đi vào hoạt động:* Gồm bụi, khí thải từ các phương tiện vận tải ra vào trang trại; bụi phát sinh từ nhập nguyên liệu thức ăn; khí thải từ lò đốt xác heo chết không do bệnh; khí thải từ hầm biogas; mùi từ khu chăn nuôi, nhà để phân và quá trình xử lý nước thải; nước thải từ quá trình chăn nuôi heo, nước thải sinh hoạt của công nhân viên, nước thải từ quá trình phụ trợ khác; chất thải rắn sinh hoạt của công nhân viên, chất thải rắn thông thường từ quá trình chăn nuôi heo và chất thải nguy hại.

2.2. Quy mô, tính chất của nước thải:

2.2.1. Trong giai đoạn triển khai xây dựng Dự án:

- *Nước thải xây dựng:* Lưu lượng phát sinh khoảng 1,5 m^3/ngày; thành phần ô nhiễm chủ yếu là đất, cát, chất rắn lơ lửng...

- *Nước thải sinh hoạt:* Lưu lượng phát sinh khoảng 06 m^3/ngày; thành phần ô nhiễm chủ yếu là BOD_5, COD, chất rắn lơ lửng (TSS), amoni, tổng nitơ, tổng photpho, dầu mỡ động, thực vật, tổng coliform.

2.2.2. Trong giai đoạn Dự án đi vào vận hành:

- *Nước thải chăn nuôi:* Lưu lượng phát sinh giai đoạn 01 khoảng 72,67 m^3/ngày, giai đoạn 02 khoảng 145,34 m^3/ngày, thành phần gồm: BOD_5, COD, chất rắn lơ lửng (TSS), tổng nitơ, tổng coliform, coli phân và salmonella.

- *Nước thải sinh hoạt:* Lưu lượng phát sinh giai đoạn 01 khoảng 1,28 m^3/ngày, giai đoạn 02 khoảng 2,56 m^3/ngày, thành phần gồm: BOD_5, COD, chất rắn lơ lửng (TSS), amoni, tổng nitơ, tổng photpho, dầu mỡ động, thực vật, tổng coliform.

2.3. Quy mô, tính chất của bụi, khí thải:

2.3.1. Trong giai đoạn chuẩn bị và triển khai xây dựng Dự án:

- *Bụi từ quá trình đào đất, san nền:* Nồng độ phát sinh khoảng 0,08 mg/m^3.

- *Bụi, khí thải từ các phương tiện vận chuyển nguyên vật liệu xây dựng và từ các máy móc thi công:* Thành phần chủ yếu là bụi, NO_x, CO, HC.

- *Bụi, khí thải từ các hoạt động cơ khí:* Thành phần chủ yếu là khói hàn, CO, NO_x.

- *Bụi, khí thải từ quá trình thi công:* Thành phần chủ yếu là bụi, SO_2, NO_x, CO.

2.3.2. Trong giai đoạn Dự án đi vào vận hành:

- *Bụi, khí thải phát ra từ các phương tiện vận tải ra vào trang trại:* Thường chứa các thành phần ô nhiễm như bụi, NO_x, CO, HC.

- *Bụi, khí thải lò đốt xác heo:* Thường chứa các thành phần ô nhiễm như bụi, NO_x, CO…

- *Bụi phát sinh từ quá trình nhập nguyên liệu thức ăn:* Nồng độ bụi phát sinh khoảng 0,47 mg/m^3 (giai đoạn 01) và 0,93 mg/m^3 (giai đoạn 02).

- *Khí thải từ hầm biogas:* Lượng khí CH_4 sinh ra từ hầm biogas khoảng 15,7 m^3/ngày (giai đoạn 01) và 31,4 m^3/ngày (giai đoạn 02). Thành phần chính của khí biogas là CH_4 (58% đến 60%) và CO_2 (>30%) còn lại là các chất khác như hơi nước, O_2, H_2S, CO.

- *Mùi từ quá trình xử lý nước thải, nhà để phân, khu vực ép phân heo và khu chăn nuôi:* Thường chứa các thành phần như NH_3, H_2S, mercaptan và các amin hữu cơ, andehyde hữu cơ, axit béo dễ bay hơi…

2.4. Quy mô, tính chất của chất thải rắn sinh hoạt và công nghiệp thông thường:

2.4.1. Trong giai đoạn triển khai xây dựng Dự án:

- *Chất thải rắn xây dựng:* Khối lượng phát sinh khoảng 179,5 kg/ngày, chủ yếu là các loại nguyên vật liệu xây dựng thải, rơi vãi như xi măng, gạch vỡ, sắt thép vụn, bao bì đựng vật liệu…

- *Chất thải rắn sinh hoạt:* Khối lượng phát sinh khoảng 24 kg/ngày, thành phần gồm rau, vỏ hoa quả, xương, giấy, vỏ đồ hộp... Chất thải sinh hoạt có chứa 60% – 70% chất hữu cơ và 30% – 40% các chất khác.

2.4.2. Trong giai đoạn Dự án đi vào hoạt động:

- *Phân heo*: Lượng phân heo phát sinh khoảng 1.456 kg/ngày (giai đoạn 01) và 2.912 kg/ngày (giai đoạn 02). Thành phần phân heo chủ yếu gồm nước (56% – 83%) và các chất hữu cơ, ngoài ra còn có các chất dinh dưỡng như N, P, K dưới dạng các hợp chất hữu cơ và vô cơ.

- *Bao bì cám heo*: Khối lượng phát sinh giai đoạn 01 khoảng 0,67 kg/ngày, giai đoạn 02 khoảng 1,34 kg/ngày.

- *Xác heo chết không do bệnh:* Lượng heo chết không do bệnh giai đoạn 01 khoảng 30 kg/ngày, giai đoạn 02 khoảng 60 kg/ngày. Thành phần chủ yếu gồm chất hữu cơ, các chất dinh dưỡng N, P, K dưới dạng các hợp chất hữu cơ và vô cơ.

- *Bùn thải:* Khối lượng bùn phát sinh từ biogas khoảng 407,68 kg/ngày (giai đoạn 01) và 815,36 kg/ngày (giai đoạn 02). Thành phần chủ yếu là nước và các chất hữu cơ, ngoài ra còn có các chất dinh dưỡng N, P, K dưới dạng các hợp chất hữu cơ.

- *Chất thải rắn sinh hoạt*: Chất thải rắn sinh hoạt phát sinh giai đoạn 01 khoảng 12,8 kg/ngày, giai đoạn 02 khoảng 25,6 kg/ngày, thành phần gồm rau, vỏ hoa quả, xương, giấy, vỏ đồ hộp... Chất thải sinh hoạt có chứa 60% – 70% chất hữu cơ và 30% – 40% các chất khác.

2.5. Quy mô, tính chất của chất thải nguy hại:

2.5.1. Trong giai đoạn triển khai xây dựng Dự án: Khối lượng chất thải nguy hại phát sinh khoảng 70 kg trong suốt quá trình xây dựng. Thành phần chủ yếu là bóng đèn huỳnh quang thải, giẻ lau dính dầu mỡ, thùng chứa dầu nhớt thải, cặn sơn thải, keo dính thải, que hàn...

2.5.2. Trong giai đoạn Dự án đi vào hoạt động: Lượng chất thải nguy hại phát sinh giai đoạn 01 khoảng 138,8 kg/tháng, giai đoạn 02 khoảng 278,6 kg/tháng, bao gồm chất hấp thụ, vật liệu lọc (bao gồm cả vật liệu lọc dầu chưa nêu tại các mã khác), giẻ lau, vải bảo vệ thải bị nhiễm các thành phần nguy hại; bao bì cứng thải bằng nhựa (thùng can nhựa đựng hóa chất, dầu mỡ thải); bao bì mềm thải (bao bì thuốc thú y thải); bóng đèn huỳnh quang thải; dầu động cơ, hộp số và bôi trơn tổng hợp thải; chất thải lây nhiễm (ống tiêm, kim tiêm, mẫu bệnh phẩm, chất thải nguy hại từ quá trình chăm sóc heo bệnh...); hóa chất thải bao gồm hoặc có các thành phầm nguy hại (các hóa chất, thuốc thú y, sát trùng hết thời hạn...); pin, ắc quy chì thải; hộp mực in thải có các thành phần nguy hại.

3. Các công trình và biện pháp bảo vệ môi trường của Dự án:

3.1. Về thu gom và xử lý nước thải:

3.1.1. Trong giai đoạn triển khai xây dựng Dự án:

- *Biện pháp giảm thiểu tác động do nước thải từ quá trình thi công xây dựng:* Nước thải từ quá trình thi công xây dựng được thu gom vào hố lắng tạm sơ bộ bằng đất có dung tích 08 m^3. Bụi, đất, cát... có trong nước thải được lắng xuống, phần nước sau lắng được tái sử dụng cho việc trộn bê tông, tưới đường.

- *Biện pháp giảm thiểu tác động do nước thải sinh hoạt:* Xây dựng trước 01 hầm tự hoại 03 ngăn để sử dụng chung cho cả giai đoạn xây dựng và giai đoạn Dự án đi vào vận hành với thể tích 8,7 m^3/hầm. Nước thải sinh hoạt sau khi qua hầm tự hoại 03 ngăn được đấu nối về hệ thống xử lý nước thải tập trung của Dự án để tiếp tục xử lý đạt quy chuẩn theo quy định trước khi thải ra môi trường.

- *Yêu cầu bảo vệ môi trường:* Nước thải xây dựng được thu gom, lắng cặn trước khi tái sử dụng cho việc trộn bê tông, tưới đường. Nước thải sinh hoạt sau khi qua hầm tự hoại 03 ngăn được đấu nối về hệ thống xử lý nước thải tập trung của Dự án để tiếp tục xử lý đạt quy chuẩn theo quy định trước khi thải ra môi trường.

3.1.2. Trong giai đoạn Dự án đi vào vận hành:

- *Biện pháp giảm thiểu tác động do nước thải sinh hoạt:* Nước thải sinh hoạt bao gồm nước thải từ quá trình sinh hoạt của công nhân và nước thải từ quá trình tắm, giặt. Toàn bộ nước thải sinh hoạt sau khi qua hầm tự hoại 03 ngăn được đưa vào hồ lắng sau hầm biogas của hệ thống xử lý nước thải tập trung để xử lý. Chủ Dự án xây dựng 17 hầm tự hoại 03 ngăn với thể tích mỗi hầm là 8,7 m^3/hầm.

- *Biện pháp giảm thiểu tác động do nước thải chăn nuôi:* Nước thải chăn nuôi phát sinh từ Dự án được thu gom về hệ thống xử lý nước thải tập trung để xử lý. Chủ Dự án xây dựng hệ thống xử lý nước thải tập trung công suất 180 m^3/ngày.đêm có quy trình công nghệ như sau:

Nước thải sinh hoạt sau hầm tự hoại 03 ngăn → Hồ lắng sau hầm biogas.

Nước thải chăn nuôi → Bể lắng và khuấy phân → Hầm biogas 1 → Hầm biogas 2 → Hố lắng sau hầm biogas → Bể điều hoà và đuổi khí amoni → Bể nâng pH → Bể thiếu khí anoxic → Bể hiếu khí → Bể lắng sinh học → Bể phản ứng hoá lý → Bể tạo bông → Bể lắng hóa lý → Bể khử trùng→ Bồn lọc áp lực → Hồ chứa nước thải sau xử lý. Nước thải đạt cột A, QCVN 62-MT:2016/BTNMT – Quy chuẩn kỹ thuật quốc gia về nước thải chăn nuôi và QCVN 01-14:2010/BNNPTNT – Quy chuẩn kỹ thuật quốc gia về điều kiện trại chăn nuôi lợn an toàn sinh học được tái sử dụng để tưới cây.

Kích thước các hạng mục công trình xử lý nước thải của Dự án:

STT	Công trình	Kích thước (m) (dài×rộng×sâu)	Số lượng	Vật liệu xây dựng
1	Bể lắng và khuấy phân	5,5 x 5,5 x 4,25	01	Bê tông cốt thép, trát lớp chống thấm
2	Bể nén phân và thu cặn nén phân	06 x 1,2 x 04	01	Bê tông cốt thép, trát lớp chống thấm
3	Hầm biogas 1	50 x 40 x 5,5	01	Hồ đất vát taluy, lót và phủ bạt HDPE
4	Hầm biogas 2	50 x 40 x 5,5	01	Hồ đất vát taluy, lót và phủ bạt HDPE
5	Hồ lắng sau hầm biogas	40 x 30 x 4,5	01	Hồ đất, lót bạt HDPE
6	Bể điều hòa kết hợp đuổi khí amoni khử nitơ	40 x 30 x 4,5	01	Hồ đất, lót bạt HDPE
7	Bể nâng pH và bể thiếu khí anoxic	8,55 x 3,05 x 4,5	01	Bê tông cốt thép, trát lớp chống thấm
8	Bể hiếu khí	20 x 8,55 x 04	01	Bê tông cốt thép, trát lớp chống thấm
9	Bể lắng sinh học	6,5 x 6,4 x 04	01	Bê tông cốt thép, trát lớp chống thấm
10	Bể thu bùn sinh học	1,2 x 1,4 x 04	01	Bê tông cốt thép, trát lớp chống thấm
11	Bể phản ứng hoá lý	1,6 x 1,4 x 04	01	Bê tông cốt thép, trát lớp chống thấm
12	Bể tạo bông	3,2 x 1,4 x 04	01	Bê tông cốt thép, trát lớp chống thấm
13	Bể lắng hóa lý	5,7 x 5,7 x 04	01	Bê tông cốt thép, trát lớp chống thấm
14	Bể thu bùn hoá lý	2,1 x 01 x 04	01	Bê tông cốt thép, trát lớp chống thấm
15	Bể khử trùng	2,4 x 2,1 x 04	01	Bê tông cốt thép, trát lớp chống thấm
16	Bồn lọc áp lực	1,9 x 2,1 x 04	01	Inox 304
17	Hồ chứa nước sau xử lý	60 x 30 x 05	01	Hồ đất, lót bạt HDPE

- *Yêu cầu về bảo vệ môi trường:* Thu gom, xử lý toàn bộ nước thải phát sinh từ quá trình hoạt động của Dự án đạt cột A, QCVN 62-MT:2016/BTNMT – Quy chuẩn kỹ thuật quốc gia về nước thải chăn nuôi và QCVN 01-14:2010/BNNPTNT – Quy chuẩn kỹ thuật quốc gia điều kiện trại chăn nuôi lợn an toàn sinh học trước khi tái sử dụng để tưới cây.

3.2. Về xử lý bụi, khí thải:

3.2.1. Trong giai đoạn chuẩn bị và triển khai xây dựng Dự án:

- *Biện pháp giảm thiểu tác động do bụi từ quá trình san nền, đào móng:* Tưới nước trong các ngày nắng ở các khu vực có khả năng phát sinh bụi với tần suất 02 lần/ngày (sáng, chiều); trang bị các phương tiện bảo hộ lao động cho công nhân; áp dụng các biện pháp thi công hiện đại, cơ giới hoá, vận hành với tối ưu hoá các quá trình thi công; thường xuyên kiểm tra các phương tiện thi công nhằm đảm bảo các thiết bị, máy móc luôn ở trong điều kiện tốt nhất về mặt kỹ thuật.

- *Biện pháp giảm thiểu tác động do bụi và khí thải từ các phương tiện vận chuyển nguyên vật liệu thi công và từ các máy móc thi công:* Thường xuyên kiểm tra và bảo trì các phương tiện vận chuyển, đảm bảo tình trạng kỹ thuật tốt; các phương tiện đảm bảo đủ điều kiện lưu hành, đảm bảo thời hạn cho phép lưu thông theo đúng quy định; lập trình hoạt động hợp lý cho các loại xe tải để tránh gia tăng mật độ xe vào các giờ cao điểm và giờ nghỉ của người dân; thường xuyên kiểm tra bảo dưỡng động cơ của các phương tiện, sử dụng nhiên liệu xăng dầu có hàm lượng lưu huỳnh thấp để giảm thiểu ô nhiễm; áp dụng các biện pháp thi công hiện đại.

- *Biện pháp giảm thiểu tác động do khí thải từ hoạt động hàn, cắt, sơn, xì kim loại:* Trang bị đầy đủ thiết bị bảo hộ an toàn lao động cho công nhân; bố trí thời gian làm việc hợp lý cho công nhân thi công; tập huấn về kỹ thuật và an toàn khi thi công cơ khí…

- *Yêu cầu về bảo vệ môi trường:* Môi trường không khí khu vực thi công xây dựng đạt các quy định tại Quyết định số 3733/2002/QĐ-BYT ngày 10/10/2002 của Bộ trưởng Bộ Y tế về việc ban hành 21 tiêu chuẩn vệ sinh lao động, 05 nguyên tắc và 07 thông số vệ sinh lao động; QCVN 02:2019/BYT – Quy chuẩn kỹ thuật quốc gia về bụi – Giá trị giới hạn tiếp xúc cho phép bụi tại nơi làm việc; QCVN 03:2019/BYT – Quy chuẩn kỹ thuật quốc gia giá trị giới hạn tiếp xúc cho phép của 50 yếu tố hóa học tại nơi làm việc và các quy định của pháp luật hiện hành.

3.2.2. Trong giai đoạn Dự án đi vào hoạt động:

- *Biện pháp giảm thiểu tác động do bụi, khí thải từ các phương tiện vận tải:* Phân cụm và bố trí các công trình trong khu vực hoạt động để thuận tiện lưu thông; đường nội bộ trong phạm vi Dự án được đúc bê tông xi măng; thường xuyên kiểm tra tình trạng máy móc của phương tiện, sử dụng đúng nhiên liệu và vận chuyển đúng trọng tải theo đúng thiết kế của nhà sản xuất.

- *Biện pháp giảm thiểu tác động do bụi và khí thải từ lò đốt xác heo:*

Công ty đầu tư 02 lò đốt (cho 02 giai đoạn), mỗi lò đốt xác heo sử dụng công nghệ đốt 02 cấp và được trang bị 01 hệ thống xử lý khí thải có quy trình như sau: Bụi và khí thải → Cyclone → Tháp hấp thụ có vật liệu đệm (dung dịch hấp thụ là NaOH, $Ca(OH)_2$) → Ống khói (chiều cao 12 m, đường kính 0,2 m). Khí thải được xử lý đạt QCVN 19:2009/BTNMT cột B, $k_p = 1$, $k_v = 1,2$ – Quy chuẩn kỹ thuật quốc gia về khí thải công nghiệp đối với bụi và các chất vô cơ trước khi thải ra môi trường. Nước thải sau hệ thống xử lý khí thải định kỳ được đưa về hệ thống xử lý nước thải tập trung để xử lý.

- *Biện pháp giảm thiểu tác động do bụi từ quá trình nhập nguyên liệu thức ăn:* Trang bị khẩu trang y tế, các phương tiện bảo hộ lao động cho công nhân trực tiếp nhập cám và cho heo ăn để hạn chế bụi phát sinh; trồng cây xanh xung quanh khu vực; thường xuyên dọn dẹp vệ sinh…

- *Biện pháp xử lý khí gas thoát ra từ hầm biogas:* Lượng khí gas phát sinh từ hầm biogas được tận dụng để làm nhiên liệu nấu ăn cho trang trại và lò đốt heo chết không do dịch bệnh; trường hợp còn dư thừa, Chủ Dự án đốt bỏ có kiểm soát. Việc đốt bỏ được thực hiện bằng thiết bị đốt khí dư kín chuyên dụng, thiết bị có trang bị đồng hồ áp tự động, có hệ thống chống cháy ngược và hệ thống van an toàn.

- *Biện pháp giảm thiểu mùi hôi từ hầm biogas, trạm xử lý nước thải, nhà để phân, khu vực lưu giữ chất thải hữu cơ và khu chăn nuôi:*

Khu vực chuồng nuôi: Bố trí hợp lý chiều cao chuồng trại, xây vách và đặt tấm đan bê tông (giữ cho heo khô ráo nhất có thể) để hạn chế mùi; thường xuyên dọn rửa chuồng trại; phun thuốc sát trùng lối đi trong khu chăn nuôi, các chuồng nuôi ít nhất 01 tuần/lần khi không có dịch bệnh và ít nhất 01 ngày/lần khi có dịch bệnh; phun thuốc sát trùng trên heo 01 tuần/lần khi có dịch bệnh bằng dung dịch sát trùng thích hợp theo hướng dẫn của nhà sản xuất. Lắp đặt các tấm màn che chắn phía sau hệ thống quạt hút thông gió của chuồng nuôi để hạn chế và giảm thiểu mùi hôi phát tán ra môi trường xung quanh.

Khu vực xử lý nước thải: Hệ thống mương thu gom nước thải là hệ thống kín, thường xuyên khơi thông dòng chảy để tránh ứ đọng; trồng cây xanh, thảm cỏ bao quanh khuôn viên trang trại, sử dụng chế phẩm sinh học EM phun vào những vị trí phát sinh mùi hôi nhiều với tần suất 02 lần/ngày…

Khu vực nhà để phân: Dùng chế phẩm sinh học EM phun lên bề mặt phân heo với tần suất 01 lần/ngày; rắc vôi bột nhằm xử lý các vi khuẩn có hại tồn tại trong phân heo với tần suất 01 lần/ngày.

- *Yêu cầu về bảo vệ môi trường:* Khí thải từ lò đốt xác heo phải đạt cột B, QCVN 19:2009/BTNMT, $k_p = 1$, $k_v = 1,2$ – Quy chuẩn kỹ thuật quốc gia về khí thải công nghiệp đối với bụi và các chất vô cơ trước khi xả ra môi trường. Môi trường không khí khu vực Dự án đạt các quy định tại Quyết định số 3733/2002/QĐ-BYT ngày 10/10/2002 của Bộ trưởng Bộ Y tế về việc ban hành 21 tiêu chuẩn vệ sinh lao động, 05 nguyên tắc và 07 thông số vệ sinh lao động; QCVN

02:2019/BYT – Quy chuẩn kỹ thuật quốc gia về bụi – Giá trị giới hạn tiếp xúc cho phép bụi tại nơi làm việc; QCVN 03:2019/BYT – Quy chuẩn kỹ thuật quốc gia giá trị giới hạn tiếp xúc cho phép của 50 yếu tố hóa học tại nơi làm việc và các quy định của pháp luật hiện hành.

3.3. Công trình, biện pháp thu gom, lưu trữ, quản lý, xử lý chất thải rắn công nghiệp thông thường, chất thải rắn sinh hoạt:

3.3.1. Trong giai đoạn triển khai xây dựng Dự án:

- *Chất thải rắn xây dựng*: Thu gom toàn bộ lượng chất thải rắn xây dựng phát sinh, tận dụng san nền tại chỗ đối với đất, đá, gạch... Đối với lượng chất thải rắn không thể tận dụng, Chủ Dự án thu gom và hợp đồng với đơn vị có chức năng xử lý theo quy định.

- *Chất thải rắn sinh hoạt*: Thu gom, lưu chứa vào các thùng chứa bằng nhựa có dung tích 120 lít và hợp đồng với đơn vị có chức năng thu gom, xử lý theo quy định.

- *Yêu cầu về bảo vệ môi trường:* Chất thải rắn xây dựng, chất thải rắn sinh hoạt phải được quản lý theo đúng quy định tại Nghị định số 38/2015/NĐ-CP ngày 24/04/2015 của Chính phủ về quản lý chất thải và phế liệu và Nghị định số 40/2019/NĐ-CP ngày 13/05/2019 của Chính phủ về sửa đổi, bổ sung một số điều của các Nghị định chi tiết, hướng dẫn thi hành Luật Bảo vệ môi trường và các quy định của pháp luật hiện hành.

3.3.2. Trong giai đoạn Dự án đi vào hoạt động:

- *Phân heo:* Phân heo và nước thải theo hệ thống mương thu gom về hố thu gom, sau đó được bơm về máy ép phân để ép đến độ ẩm nhất định, nước thải từ máy ép phân được dẫn về hệ thống xử lý nước thải tập trung, phân sau khi ép được đóng bao kín, khử trùng bằng vôi bột và lưu giữ tại 02 nhà chứa phân diện tích 105 m^2, hợp đồng với đơn vị có chức năng thu gom, xử lý theo quy định.

- *Xác heo chết (do ngộp, còi cọc) và do bệnh thông thường:* Toàn bộ lượng heo chết không do dịch bệnh được cho vào lò đốt 02 cấp để xử lý. Lò đốt có công suất 500 kg/lần đốt. Lò đốt sử dụng lượng gas sẵn có từ hầm biogas trong trang trại. Quy trình lò đốt xác heo chết như sau: Xác heo chết không do dịch bệnh → Kiểm tra → Nạp vào buồng sơ cấp → Buồng thứ cấp → Hệ thống xử lý khí → Ống thoát khí thải. Xỉ tro được thu gom vào bao đem đi bón cây trong trại.

- *Xác heo chết do dịch bệnh:* Khi Chủ Dự án nghi ngờ heo chết không rõ nguyên nhân, heo chết do dịch bệnh phải báo ngay cho chính quyền địa phương và cơ quan quản lý chuyên môn gần nhất để được hướng dẫn theo quy định.

- *Bùn từ hệ thống xử lý nước thải:* Lượng bùn phát sinh từ hệ thống xử lý nước thải được thu gom về bể chứa bùn (kích thước dài x rộng x sâu = 2,1 m x 01 m x 04 m), kết cấu: bê tông cốt thép, có quét vật liệu chống thấm. Bùn sau đó được bơm qua sân phơi bùn để giảm độ ẩm. Chủ Dự án phải tiến hành lấy mẫu bùn thải để phân tích, nếu mẫu bùn có chỉ tiêu vượt ngưỡng chất thải nguy hại theo quy

định của QCVN 50:2013/BTNMT – Quy chuẩn kỹ thuật quốc gia về ngưỡng nguy hại đối với bùn thải từ quá trình xử lý nước, Chủ Dự án phải quản lý theo quy định về quản lý chất thải nguy hại, nếu không vượt QCVN 50:2013/BTNMT Chủ Dự án hợp đồng với đơn vị có chức năng định kỳ thu gom và xử lý theo quy định.

- *Chất thải rắn sinh hoạt:* Thu gom chất thải rắn sinh hoạt vào các thùng chứa có dung tích 60 lít đặt dọc đường giao thông nội bộ, xung quanh và trong khu vực trang trại; hợp đồng với đơn vị có chức năng định kỳ thu gom và xử lý theo quy định.

- *Chất thải rắn công nghiệp không nguy hại:* Thu gom và lưu chứa tại nhà chứa chất thải rắn thông thường có diện tích 20 m^2, kết cấu: nền bê tông, cột bê tông cốt thép, tường xây gạch, tô 02 mặt, quét vôi, mái lợp tôn. Hợp đồng với đơn vị có chức năng thu gom và xử lý theo quy định.

- *Yêu cầu về bảo vệ môi trường:* Phân heo phải được xử lý theo quy định tại điểm a khoản 3 Điều 12 Quyết định số 25/2018/QĐ-UBND ngày 27/4/2018 của UBND tỉnh ban hành Quy định về quản lý nhà nước đối với hoạt động chăn nuôi gia súc, gia cầm trên địa bàn tỉnh Bình Phước trước khi chuyển giao cho các đơn vị có có chức năng thu gom, xử lý. Chất thải rắn thông thường, chất thải rắn sinh hoạt phải được quản lý theo đúng quy định tại Nghị định số 38/2015/NĐ-CP ngày 24/04/2015 của Chính phủ về quản lý chất thải và phế liệu và Nghị định số 40/2019/NĐ-CP ngày 13/05/2019 của Chính phủ về sửa đổi, bổ sung một số điều của các Nghị định chi tiết, hướng dẫn thi hành Luật Bảo vệ môi trường và các quy định của pháp luật hiện hành.

3.4. Công trình, biện pháp thu gom, lưu trữ, quản lý, xử lý chất thải nguy hại:

3.4.1. Trong giai đoạn triển khai xây dựng Dự án:

- Chất thải nguy hại được thu gom, phân loại và lưu giữ trong các thùng chứa có thể tích 120 lít bằng nhựa HDPE có nắp đậy kín, dán nhãn đặt trong nhà chứa chất thải nguy hại, diện tích 10 m^2 với kết cấu bê tông cốt thép, tường xây tô 02 mặt, mái lợp tôn, có gờ chắn và hố thu gom phòng ngừa tràn đổ chất thải nguy hại. Hợp đồng với đơn vị có chức năng thu gom, vận chuyển và xử lý theo đúng quy định.

- *Yêu cầu về bảo vệ môi trường:* Quản lý chất thải nguy hại phát sinh đảm bảo theo quy định của Nghị định số 40/2019/NĐ-CP ngày 13/5/2019 của Chính phủ sửa đổi, bổ sung một số điều của các Nghị định quy định chi tiết, hướng dẫn thi hành Luật Bảo vệ môi trường, Thông tư số 36/2015/TT-BTNMT ngày 30/6/2015 của Bộ trưởng Bộ Tài nguyên và Môi trường về quản lý chất thải nguy hại và các quy định hiện hành.

3.4.2. Trong giai đoạn Dự án đi vào vận hành:

- Chất thải nguy hại được thu gom, phân loại và lưu giữ trong các thùng chứa có thể tích 60 lít bằng nhựa HDPE có nắp đậy kín, dán nhãn đặt trong nhà chứa

chất thải nguy hại, diện tích 15 m^2 có mái che, nền bê tông, cột bê tông cốt thép, tường xây, tô 02 mặt, sơn nước, mái lợp tôn, có dán biển cảnh báo, có bố trí thiết bị phòng cháy chữa cháy và rãnh thu gom chất thải dạng lỏng... theo đúng quy định về quản lý chất thải nguy hại. Hợp đồng với đơn vị có chức năng thu gom, vận chuyển và xử lý theo đúng quy định.

- *Yêu cầu về bảo vệ môi trường:* Quản lý chất thải nguy hại phát sinh đảm bảo theo quy định của Nghị định số 40/2019/NĐ-CP ngày 13/5/2019 của Chính phủ sửa đổi, bổ sung một số điều của các Nghị định quy định chi tiết, hướng dẫn thi hành Luật Bảo vệ môi trường, Thông tư số 36/2015/TT-BTNMT ngày 30/6/2015 của Bộ trưởng Bộ Tài nguyên và Môi trường về quản lý chất thải nguy hại và các quy định hiện hành.

3.5. Biện pháp giảm thiểu ô nhiễm tiếng ồn, độ rung và ô nhiễm khác:

3.5.1. Trong giai đoạn triển khai xây dựng Dự án:

- *Biện pháp giảm thiểu tác động do tiếng ồn:* Sử dụng các loại xe chuyên dụng hiện đại, ít gây tiếng ồn; sắp xếp thời gian làm việc hợp lý; quy định tốc độ xe, máy móc khi hoạt động trong khu vực thi công, thường xuyên bảo dưỡng, kiểm tra các phương tiện giao thông...

- *Biện pháp giảm thiểu tác động của Dự án tới kinh tế xã hội:* Ưu tiên sử dụng lực lượng lao động tại địa phương; thường xuyên giám sát quá trình xây dựng của công nhân để có hướng giải quyết thích hợp khi xảy ra mâu thuẫn...

- *Yêu cầu về bảo vệ môi trường:* Tuân thủ các quy chuẩn, tiêu chuẩn môi trường và các quy chuẩn hiện hành có liên quan, đảm bảo các điều kiện an toàn, vệ sinh môi trường trong quá trình thi công xây dựng của Dự án.

3.5.2. Trong giai đoạn Dự án đi vào hoạt động:

- *Biện pháp giảm thiểu tác động do tiếng ồn:* Thường xuyên kiểm tra, bảo dưỡng các máy móc, thiết bị; các phương tiện vận chuyển hạn chế nổ máy trong thời gian chờ bốc dỡ; trồng cây xanh xung quanh khu vực Dự án...

- *Yêu cầu về bảo vệ môi trường:* Tuân thủ các quy chuẩn, tiêu chuẩn môi trường và các quy chuẩn hiện hành có liên quan, đảm bảo các điều kiện an toàn, vệ sinh môi trường trong quá trình hoạt động của Dự án.

3.6. Công trình, biện pháp phòng ngừa và ứng phó sự cố môi trường:

3.6.1. Trong giai đoạn triển khai xây dựng Dự án: Thực hiện các biện pháp dề phòng ngừa, ứng phó tai nạn lao động, tai nạn giao thông, các sự cố về cháy nổ... và tuân thủ các quy định của pháp luật hiện hành.

3.6.2. Trong giai đoạn Dự án đi vào vận hành:

- *Biện pháp khắc phục đối với sự cố hệ thống xử lý nước thải, khí thải:* Thường xuyên kiểm tra hệ thống; có nhân viên vận hành đúng chuyên môn; các máy móc, thiết bị phục vụ cho việc xử lý nước thải đều có thiết bị dự phòng; định

kỳ lấy mẫu giám sát chất lượng nước thải sau xử lý để đánh giá hiệu quả của hệ thống xử lý...

- *Biện pháp giảm thiểu sự cố hóa chất:* Việc lưu trữ và sử dụng hóa chất phải thực hiện tuân thủ theo TCVN 5507:2002 – Tiêu chuẩn Việt Nam về hóa chất nguy hiểm, quy phạm an toàn trong sản xuất, kinh doanh, sử dụng, bảo quản và vận chuyển.

- Thực hiện các biện pháp để phòng ngừa, ứng phó tai nạn lao động, tai nạn giao thông... và tuân thủ các quy định của pháp luật hiện hành.

4. Danh mục công trình bảo vệ môi trường chính của Dự án: Các công trình bảo vệ môi trường chính được kiểm tra trước khi cho phép vận hành thử nghiệm và xác nhận hoàn thành để đi vào vận hành theo quy định:

- Công trình thu gom, thoát nước mưa; công trình thu gom và xử lý nước thải.
- Công trình xử lý khí thải.
- Công trình lưu giữ, quản lý chất thải rắn thông thường.
- Công trình lưu giữ, quản lý chất thải nguy hại.
- Công trình, thiết bị phòng ngừa, ứng phó sự cố môi trường.
- Công trình, biện pháp bảo vệ môi trường khác.

5. Chương trình quản lý và giám sát môi trường của chủ Dự án:

5.1. Chương trình giám sát giai đoạn xây dựng:

5.1.1. Giám sát môi trường không khí:

- *Vị trí giám sát:* 01 điểm tại khu vực thi công.
- *Thông số giám sát:* Vi khí hậu, tiếng ồn, bụi, SO_2, NO_2, CO.
- *Tần suất giám sát:* 06 tháng/lần.
- *Quy chuẩn so sánh/Quy định áp dụng:* QCVN 26:2016/BYT – Quy chuẩn kỹ thuật quốc gia về vi khí hậu – Giá trị cho phép vi khí hậu tại nơi làm việc; QCVN 24:2016/BYT – Quy chuẩn kỹ thuật quốc gia về tiếng ồn – Mức tiếp xúc cho phép tiếng ồn tại nơi làm việc; QCVN 02:2019/BYT – Quy chuẩn kỹ thuật quốc gia về bụi – Giá trị giới hạn tiếp xúc cho phép bụi tại nơi làm việc; QCVN 03:2019/BYT – Quy chuẩn kỹ thuật quốc gia giá trị giới hạn tiếp xúc cho phép của 50 yếu tố hóa học tại nơi làm việc; Quyết định số 3733/2002/QĐ-BYT ngày 10/10/2002 của Bộ trưởng Bộ Y tế về việc ban hành 21 tiêu chuẩn vệ sinh lao động, 05 nguyên tắc và 07 thông số vệ sinh lao động.

5.1.2. Giám sát chất thải rắn sinh hoạt, chất thải rắn thông thường và chất thải nguy hại:

- *Vị trí giám sát:* Khu vực lưu giữ chất thải rắn sinh hoạt, chất thải rắn thông thường và chất thải nguy hại.

- *Thông số giám sát:* Khối lượng, thành phần, chứng từ giao nhận.

- *Tần suất giám sát:* Thường xuyên, liên tục; định kỳ báo cáo cơ quan chức năng theo quy định.

- *Quy định áp dụng:* Nghị định số 38/2015/NĐ-CP ngày 24/04/2015 của Chính phủ về quản lý chất thải và phế liệu; Nghị định số 40/2019/NĐ-CP ngày 13/5/2019 của Chính phủ sửa đổi, bổ sung một số điều của các Nghị định quy định chi tiết, hướng dẫn thi hành Luật Bảo vệ môi trường; Thông tư số 36/2015/TT-BTNMT ngày 30/06/2015 của Bộ trưởng Bộ Tài nguyên và Môi trường về quản lý chất thải nguy hại và theo quy định hiện hành.

5.2. Chương trình giám sát giai đoạn hoạt động:

5.2.1. Giám sát môi trường không khí khu vực Dự án:

- *Vị trí giám sát:* 01 điểm tại khu vực chuồng trại; 01 điểm tại máy ép phân, 01 điểm tại khu vực xử lý nước thải.

- *Thông số giám sát:* Tiếng ồn, vi khí hậu, bụi, CH_4, NH_3, H_2S.

- *Tần suất giám sát:* 06 tháng/lần.

- *Quy chuẩn so sánh/Quy định áp dụng:* QCVN 24:2016/BYT – Quy chuẩn kỹ thuật quốc gia về tiếng ồn – Mức tiếp xúc cho phép tiếng ồn tại nơi làm việc; QCVN 26:2016/BYT – Quy chuẩn kỹ thuật quốc gia về vi khí hậu – Giá trị cho phép vi khí hậu tại nơi làm việc; QCVN 02:2019/BYT – Quy chuẩn kỹ thuật quốc gia về bụi – Giá trị giới hạn tiếp xúc cho phép bụi tại nơi làm việc; QCVN 03:2019/BYT – Quy chuẩn kỹ thuật quốc gia giá trị giới hạn tiếp xúc cho phép của 50 yếu tố hóa học tại nơi làm việc; Quyết định số 3733/2002/QĐ-BYT ngày 10/10/2002 của Bộ trưởng Bộ Y tế về việc ban hành 21 tiêu chuẩn vệ sinh lao động, 05 nguyên tắc và 07 thông số vệ sinh lao động.

5.2.2. Giám sát chất lượng khí thải:

- *Vị trí giám sát:* 01 điểm ống khói thải lò đốt giai đoạn 01 và 01 điểm ống khói thải lò đốt giai đoạn 02.

- *Thông số giám sát:* Lưu lượng, bụi, CO, SO_2, NO_2.

- *Tần suất giám sát:* 03 tháng/lần.

- *Quy chuẩn so sánh:* QCVN 19:2009/BTNMT, cột B, – Quy chuẩn kỹ thuật quốc gia về khí thải công nghiệp đối với bụi và các chất vô cơ trước khi thải ra môi trường.

5.2.3. Giám sát môi trường nước thải:

- *Vị trí giám sát:* 01 vị trí đầu vào tại hố gom và 01 vị trí đầu ra tại hồ chứa nước thải sau xử lý.

- *Thông số giám sát:* Lưu lượng, pH, BOD_5, COD, amoni, tổng nitơ, tổng chất rắn lơ lửng, tổng coliform, coli phân, samonella.

- *Tần suất giám sát:* 03 tháng/lần.

- *Quy chuẩn so sánh:* Cột A, QCVN 62-MT:2016/BTNMT – Quy chuẩn kỹ thuật quốc gia về nước thải chăn nuôi và QCVN 01-14:2010/BNNPTNT – Quy chuẩn kỹ thuật quốc gia điều kiện trại chăn nuôi lợn an toàn sinh học.

5.2.4. Giám sát môi trường nước dưới đất:

- *Vị trí giám sát:* 01 vị trí tại giếng khoan trong trang trại.

- *Thông số giám sát:* pH, độ cứng, TDS, Fe tổng, nitrit, nitrat, Cl^-, amoni, tổng coliform.

- *Tần suất giám sát:* 06 tháng/lần.

- *Quy chuẩn so sánh:* QCVN 09-MT:2015/BTNMT – Quy chuẩn kỹ thuật quốc gia về chất lượng nước dưới đất.

5.2.5. Giám sát môi trường nước mặt:

- *Vị trí giám sát:* 01 vị trí tại suối nhỏ gần khu vực Dự án.

- *Thông số giám sát:* pH, DO, TSS, COD, BOD_5, nitrat, nitrit, amoni.

- *Tần suất giám sát:* 06 tháng/lần.

- *Quy chuẩn so sánh:* Cột B1, QCVN 08-MT:2015/BTNMT – Quy chuẩn kỹ thuật quốc gia về chất lượng nước mặt.

5.2.6. Giám sát môi trường đất:

- *Vị trí giám sát:* 01 điểm tưới tiêu trong khu vực Dự án.

- *Thông số giám sát:* As, Pb, Cu, Zn, Cd, Cr.

- *Tần suất giám sát:* 06 tháng/lần.

- *Quy chuẩn so sánh:* QCVN 03-MT:2015/BTNMT – Quy chuẩn kỹ thuật quốc gia về giới hạn cho phép một số kim loại nặng trong đất.

5.2.7. Giám sát chất thải rắn sinh hoạt, chất thải rắn thông thường và chất thải nguy hại:

- *Vị trí giám sát:* Khu vực lưu giữ chất thải rắn sinh hoạt, chất thải rắn thông thường và chất thải nguy hại.

- *Thông số giám sát:* Khối lượng, thành phần, chứng từ giao nhận.

- *Tần suất giám sát:* Thường xuyên, liên tục; định kỳ báo cáo cơ quan chức năng theo quy định.

- *Quy định áp dụng:* Nghị định số 38/2015/NĐ-CP ngày 24/04/2015 của Chính phủ về quản lý chất thải và phế liệu; Nghị định số 40/2019/NĐ-CP ngày 13/5/2019 của Chính phủ sửa đổi, bổ sung một số điều của các Nghị định quy định chi tiết, hướng dẫn thi hành Luật Bảo vệ môi trường; Thông tư số 36/2015/TT-

BTNMT ngày 30/06/2015 của Bộ trưởng Bộ Tài nguyên và Môi trường về quản lý chất thải nguy hại và theo quy định hiện hành.

6. Các điều kiện kèm theo:

6.1. Chủ Dự án phải thực hiện thiết kế cổng phụ và mở lối đi riêng vào khu vực hệ thống xử lý nước thải; bố trí hệ thống khử trùng tại lối đi riêng này để đảm bảo thuận lợi cho cơ quan có thẩm quyền khi đến kiểm tra; phải lắp đặt camera giám sát để ghi, lưu trữ hình ảnh tại khu vực hệ thống xử lý nước thải (trường hợp có khiếu kiện, khiếu nại để cơ quan có thẩm quyền kiểm tra); có trách nhiệm phối hợp với cơ quan có thẩm quyền và chính quyền địa phương trong việc kiểm tra, giám sát hệ thống xử lý chất thải theo đúng quy định.

6.2. Chủ Dự án phải bố trí trồng cây xanh và lắp đặt các tấm màn che chắn phía sau hệ thống quạt hút thông gió của chuồng nuôi để hạn chế và giảm thiểu mùi hôi phát tán ra môi trường xung quanh.

6.3. Trong quá trình đi vào hoạt động, yêu cầu Chủ Dự án phải đảm bảo các biện pháp kiểm soát nước thải, mùi hôi và các tác động khác phát sinh từ Dự án đảm bảo không gây ảnh hưởng đến môi trường và khu vực xung quanh.

7. Các điều kiện có liên quan đến môi trường khác:

7.1. Chủ Dự án phải thực hiện đúng, đầy đủ các nội dung bảo vệ môi trường nêu trong Báo cáo đánh giá tác động môi trường đã được phê duyệt.

7.2. Chủ Dự án phải đảm bảo đủ điều kiện trại chăn nuôi lợn an toàn sinh học theo đúng quy định tại QCVN 01-14:2010/BNNPTNT – Quy chuẩn kỹ thuật quốc gia điều kiện trại chăn nuôi lợn an toàn sinh học.

7.3. Trong quá trình xây dựng và hoạt động, Chủ Dự án phải thực hiện theo đúng các yêu cầu quy định tại Điều 7, Điều 8, Điều 9, Điều 10, Điều 11 và Điều 12 Quyết định số 25/2018/QĐ-UBND ngày 27/4/2018 của UBND tỉnh ban hành Quy định về quản lý nhà nước đối với hoạt động chăn nuôi gia súc, gia cầm trên địa bàn tỉnh Bình Phước.

7.4. Dự án chỉ đi vào hoạt động (chăn nuôi heo) sau khi xây dựng hoàn thiện hệ thống xử lý nước thải và các công trình bảo vệ môi trường như đã trình bày trong Báo cáo đánh giá tác động môi trường đã được phê duyệt

7.5. Chủ Dự án phải trồng cây xanh trong khu vực Dự án đảm bảo đạt tỷ lệ 20% tổng diện tích Dự án, bố trí dãy cây xanh cách ly khu vực chăn nuôi, khu xử lý chất thải với khu vực xung quanh.

7.6. Trong quá trình hoạt động, Chủ Dự án phải nghiêm chỉnh vận hành các hệ thống xử lý chất thải như trong Báo cáo đánh giá tác động môi trường đã nêu. Nếu để xảy ra sự cố gây ảnh hưởng xấu đến chất lượng môi trường và sức khỏe cộng đồng phải dừng ngay các hoạt động của Dự án gây ra sự cố; tổ chức ứng cứu khắc phục sự cố; thông báo ngay cho Sở Tài nguyên và Môi trường và các cơ quan có liên quan nơi có Dự án để chỉ đạo và phối hợp xử lý kịp thời. Chủ Dự án phải

chấp hành nghiêm chỉnh công tác bảo vệ môi trường và có phương án bảo vệ môi trường theo quy định; nếu để xảy ra tình trạng ô nhiễm môi trường thì sẽ bị xử lý theo các nội dung cam kết của Chủ Dự án tại Báo cáo đánh giá tác động môi trường đã được phê duyệt và theo đúng quy định của pháp luật.

7.7. Thực hiện các yêu cầu của địa phương tại Công văn số 561/UBND ngày 17/9/2021 của UBND xã Thống Nhất về việc ý kiến tham vấn cộng đồng về nội dung Báo cáo đánh giá tác động môi trường của Dự án Trang trại chăn nuôi heo nọc (heo đực giống) theo mô hình trại lạnh khép kín – quy mô 1.400 con và Biên bản họp tham vấn cộng đồng dân cư chịu tác động trực tiếp bởi Dự án ngày 26/8/2021 tại UBND xã Thống Nhất. Phối hợp chặt chẽ với chính quyền địa phương trong quá trình thực hiện Dự án để đảm bảo an ninh trật tự và ưu tiên tuyển dụng lao động tại địa phương.

7.8. Trong quá trình thực hiện nếu Dự án có những thay đổi so với Báo cáo đánh giá tác động môi trường đã được phê duyệt, Chủ Dự án phải có văn bản báo cáo cơ quan thẩm quyền để được hướng dẫn thực hiện theo quy định.

7.9. Sau khi Báo cáo đánh giá tác động môi trường được phê duyệt Chủ Dự án phải có trách nhiệm lập hồ sơ đề nghị kiểm tra, xác nhận việc đã thực hiện các công trình, biện pháp bảo vệ môi trường phục vụ giai đoạn vận hành của Dự án gửi cơ quan có thẩm quyền để kiểm tra, xác nhận trước khi đưa Dự án vào vận hành chính thức theo quy định tại Nghị định số 40/2019/NĐ-CP ngày 13/5/2019 của Chính phủ sửa đổi, bổ sung một số điều của các Nghị định quy định chi tiết, hướng dẫn thi hành Luật Bảo vệ môi trường.

7.10. Chủ Dự án phải thực hiện các nội dung khác theo đúng quy định của pháp luật hiện hành./.

ỦY BAN NHÂN DÂN **TỈNH BÌNH PHƯỚC**	**CỘNG HÒA XÃ HỘI CHỦ NGHĨA VIỆT NAM** **Độc lập – Tự do – Hạnh phúc**
Số: 89 /GP-UBND	*Bình Phước, ngày 23 tháng 11 năm 2022*

GIẤY PHÉP KHAI THÁC, SỬ DỤNG NƯỚC DƯỚI ĐẤT

CHỦ TỊCH UBND TỈNH BÌNH PHƯỚC

Căn cứ Luật Tổ chức chính quyền địa phương ngày 19/6/2015;

Căn cứ Luật sửa đổi, bổ sung một số điều của Luật Tổ chức Chính phủ và Luật Tổ chức chính quyền địa phương ngày 22/11/2019;

Căn cứ Luật Tài nguyên nước ngày 21/6/2012;

Căn cứ Nghị định số 201/2013/NĐ-CP ngày 27/11/2013 của Chính phủ quy định chi tiết thi hành một số điều của Luật Tài nguyên nước;

Căn cứ Thông tư số 27/2014/TT-BTNMT ngày 30/5/2014 của Bộ trưởng Bộ Tài nguyên và Môi trường quy định việc đăng ký khai thác nước dưới đất, mẫu hồ sơ cấp, gia hạn, điều chỉnh, cấp lại giấy phép tài nguyên nước;

Căn cứ Thông tư số 24/2016/TT-BTNMT ngày 09/9/2016 của Bộ trưởng Bộ Tài nguyên và Môi trường quy định việc xác định và công bố vùng bảo hộ vệ sinh khu vực lấy nước sinh hoạt;

Căn cứ Thông tư số 75/2017/TT-BTNMT ngày 29/12/2017 của Bộ trưởng Bộ Tài nguyên và Môi trường quy định về bảo vệ nước dưới đất trong các hoạt động khoan, đào, thăm dò, khai thác nước dưới đất;

Căn cứ Thông tư số 17/2021/TT-BTNMT ngày 14/10/2021 của Bộ trưởng Bộ Tài nguyên và Môi trường quy định việc giám sát khai thác, sử dụng tài nguyên nước;

Căn cứ Quyết định số 1327/QĐ-UBND ngày 24/5/2021 của Chủ tịch UBND tỉnh phê duyệt Danh mục vùng hạn chế khai thác nước dưới đất và Danh mục khu vực phải đăng ký khai thác nước dưới đất trên địa bàn tỉnh Bình Phước;

Theo đề nghị của Giám đốc Sở Tài nguyên và Môi trường tại Tờ trình số 610/TTr-STNMT ngày 11/11/2022.

QUYẾT ĐỊNH:

Điều 1. Cho phép Công ty TNHH Japfa Comfeed Việt Nam - Chi nhánh Bình Phước (địa chỉ: Khu 4, ấp Cần Lê, xã Lộc Thịnh, huyện Lộc Ninh, tỉnh Bình Phước) được khai thác nước dưới đất với các nội dung sau:

1. Mục đích khai thác, sử dụng nước: Khai thác nước dưới đất phục vụ cho hoạt động chăn nuôi, sinh hoạt của Trang trại chăn nuôi heo nọc (heo đực giống)

theo mô hình trại lạnh khép kín, quy mô 1.400 con thuộc Công ty TNHH Japfa Comfeed Việt Nam - Chi nhánh Bình Phước.

2. Vị trí công trình khai thác nước dưới đất: Tổ 1, thôn 2, xã Thống Nhất, huyện Bù Đăng, tỉnh Bình Phước (thuộc đất của Công ty TNHH Japfa Comfeed Việt Nam đã được UBND tỉnh cấp Giấy chứng nhận quyền sử dụng đất ngày 16/11/2021, số vào sổ cấp Giấy chứng nhận: CT 35911). Vị trí này không nằm trong vùng hạn chế khai thác nước dưới đất đã được Chủ tịch UBND tỉnh phê duyệt tại Quyết định số 1327/QĐ-UBND ngày 24/5/2021.

3. Tầng chứa nước khai thác: Tầng chứa nước khe nứt Jura dưới - giữa (j_{1-2}).

4. Tổng số giếng khai thác: 05 giếng khoan.

5. Chế độ khai thác: 365/365 ngày.

6. Tổng lượng nước khai thác: 84 m^3/ngày đêm (80 m^3/ngày đêm dùng cho hoạt động chăn nuôi, 04 m^3/ngày đêm dùng cho sinh hoạt).

7. Thời hạn khai thác: Năm (05) năm.

Vị trí tọa độ và các thông số của công trình cụ thể như sau:

Số hiệu giếng	Tọa độ (VN2000, kinh tuyến trục $106^0 15'$, múi chiếu 3^0)		Lưu lượng (m^3/ ngày đêm)	Chế độ khai thác (giờ/ ngày đêm)	Chiều sâu đoạn thu nước (m)		Chiều sâu mực nước tĩnh (m)	Chiều sâu mực nước động lớn nhất cho phép (m)	Tầng chứa nước khai thác
	X	Y			Từ	Đến			
G1	6.06.902	12.92.403	20	Tự động và liên tục	25	130	11,20	32,63	j_{1-2}
G2	6.06.968	12.92.226	20		25	130	11,30	32,73	
G3	6.06.980	12.92.470	20		25	130	11,10	32,53	
G4	6.07.056	12.92.305	14		25	130	11,30	32,73	
G5	6.07.197	12.92.501	10		25	130	11,21	32,64	

(Có sơ đồ khu vực và vị trí công trình khai thác nước kèm theo Báo cáo kết quả thi công giếng khai thác do Công ty TNHH Japfa Comfeed Việt Nam - Chi nhánh Bình Phước lập).

Điều 2. Các yêu cầu cụ thể đối với Công ty TNHH Japfa Comfeed Việt Nam - Chi nhánh Bình Phước:

1. Tuân thủ các nội dung quy định tại Điều 1 của Giấy phép này; nếu thay đổi nội dung quy định tại Điều 1 phải được cơ quan cấp phép đồng ý bằng văn bản.

2. Thực hiện việc quan trắc mực nước, lưu lượng, chất lượng nước trong quá trình khai thác theo quy định.

3. Thiết lập vùng bảo hộ vệ sinh của công trình khai thác theo quy định.

4. Tuân thủ các tiêu chuẩn, quy chuẩn kỹ thuật chuyên ngành liên quan đến lĩnh vực cấp nước theo quy định.

5. Thực hiện các nghĩa vụ theo quy định tại khoản 2 Điều 43 Luật Tài nguyên nước.

6. Định kỳ hằng năm (trước ngày 30 tháng 01 của năm tiếp theo), tổng hợp báo cáo Sở Tài nguyên và Môi trường về tình hình khai thác, sử dụng nước và các vấn đề phát sinh trong quá trình khai thác; các kết quả quan trắc theo quy định.

7. Chịu sự kiểm tra, giám sát của Sở Tài nguyên và Môi trường tỉnh Bình Phước.

8. Thực hiện trách nhiệm của Công ty theo quy định tại Điều 08 Thông tư số 24/2016/TT-BTNMT ngày 09/9/2016 của Bộ trưởng Bộ Tài nguyên và Môi trường quy định việc xác định và công bố vùng bảo hộ vệ sinh khu vực lấy nước sinh hoạt.

Điều 3. Công ty TNHH Japfa Comfeed Việt Nam - Chi nhánh Bình Phước được hưởng các quyền hợp pháp theo quy định tại khoản 1 Điều 43 Luật Tài nguyên nước và các quyền lợi hợp pháp khác theo quy định của pháp luật.

Điều 4. Giấy phép này có hiệu lực kể từ ngày ký. Chậm nhất chín mươi (90) ngày trước khi Giấy phép hết hạn, nếu Công ty TNHH Japfa Comfeed Việt Nam - Chi nhánh Bình Phước còn tiếp tục khai thác, sử dụng nước dưới đất thì phải làm thủ tục gia hạn Giấy phép khai thác, sử dụng nước dưới đất theo quy định./.

Nơi nhận:
- Cục Quản lý Tài nguyên nước;
- Chủ tịch, Phó Chủ tịch UBND tỉnh;
- Sở Tài nguyên và Môi trường;
- Cục Thuế tỉnh Bình Phước;
- UBND huyện Bù Đăng;
- Công ty TNHH Japfa Comfeed Việt Nam – Chi nhánh Bình Phước;
- Lãnh đạo VP, P. KT;
- Lưu: VT(BH-52-GPKTN-21/11).

KT. CHỦ TỊCH
PHÓ CHỦ TỊCH

Huỳnh Anh Minh

ỦY BAN NHÂN DÂN **TỈNH BÌNH PHƯỚC**	**CỘNG HÒA XÃ HỘI CHỦ NGHĨA VIỆT NAM** **Độc lập - Tự do - Hạnh phúc**
Số: 60 /GPMT-UBND	*Bình Phước, ngày 22 tháng 5 năm 2023*

GIẤY PHÉP MÔI TRƯỜNG

ỦY BAN NHÂN DÂN TỈNH BÌNH PHƯỚC

Căn cứ Luật Tổ chức chính quyền địa phương ngày 19 tháng 6 năm 2015;

Căn cứ Luật sửa đổi, bổ sung một số điều của Luật Tổ chức Chính phủ và Luật Tổ chức chính quyền địa phương ngày 22 tháng 11 năm 2019;

Căn cứ Luật Bảo vệ môi trường ngày 17 tháng 11 năm 2020;

Căn cứ Nghị định số 08/2022/NĐ-CP ngày 10 tháng 01 năm 2022 của Chính phủ quy định chi tiết một số điều của Luật Bảo vệ môi trường;

Căn cứ Thông tư số 02/2022/TT-BTNMT ngày 10 tháng 01 năm 2022 của Bộ trưởng Bộ Tài nguyên và Môi trường quy định chi tiết thi hành một số điều của Luật Bảo vệ môi trường;

Xét nội dung Báo cáo đề xuất cấp Giấy phép môi trường dự án Trang trại chăn nuôi heo nọc (heo đực giống) theo mô hình trại lạnh khép kín - giai đoạn 1, quy mô 700 con tại tổ 1, thôn 2, xã Thống Nhất, huyện Bù Đăng, tỉnh Bình Phước do Công ty TNHH Japfa Comfeed Việt Nam làm chủ đầu tư đã được chỉnh sửa, bổ sung gửi kèm Công văn số 05/JCV-MT ngày 09 tháng 5 năm 2023;

Theo đề nghị của Giám đốc Sở Tài nguyên và Môi trường tại Tờ trình số 207/TTr-STNMT ngày 16 tháng 5 năm 2023.

QUYẾT ĐỊNH:

Điều 1. Cấp phép cho Công ty TNHH Japfa Comfeed Việt Nam (sau đây gọi là Chủ dự án) (địa chỉ: Thị trấn Hương Canh, huyện Bình Xuyên, tỉnh Vĩnh Phúc) được thực hiện các hoạt động bảo vệ môi trường của dự án Trang trại chăn nuôi heo nọc (heo đực giống) theo mô hình trại lạnh khép kín - giai đoạn 1, quy mô 700 con tại tổ 1, thôn 2, xã Thống Nhất, huyện Bù Đăng, tỉnh Bình Phước (sau đây gọi là dự án) với các nội dung như sau:

1. Thông tin chung của dự án đầu tư:

1.1. Tên dự án đầu tư: Trang trại chăn nuôi heo nọc (heo đực giống) theo mô hình trại lạnh khép kín - giai đoạn 1, quy mô 700 con.

1.2. Địa điểm hoạt động: Tổ 1, Thôn 2, xã Thống Nhất, huyện Bù Đăng, tỉnh

Bình Phước.

1.3. Giấy chứng nhận đăng ký doanh nghiệp Công ty TNHH một thành viên số 2500175548 do Phòng Đăng ký kinh doanh - Sở Kế hoạch và Đầu tư tỉnh Vĩnh Phúc cấp lần đầu ngày 29 tháng 6 năm 2007, đăng ký thay đổi lần thứ 20 ngày 30 tháng 9 năm 2022.

1.4. Mã số thuế: 2500175548.

1.5. Loại hình sản xuất, kinh doanh, dịch vụ: Chăn nuôi heo tập trung bằng công nghệ trại lạnh khép kín.

1.6. Phạm vi, quy mô, công suất của dự án đầu tư:

- Tổng diện tích dự án: Khoảng 390.051 m^2 (bao gồm 5.389,8 m^2 đất hàng lang bảo vệ an toàn công trình đường bộ và 12.905,8 m^2 đất hành lang bảo vệ an toàn công trình suối).

- Quy mô: Giai đoạn 1: 700 con heo nọc.

2. Nội dung cấp phép môi trường và yêu cầu về bảo vệ môi trường kèm theo:

2.1. Thực hiện yêu cầu về bảo vệ môi trường quy định tại Phụ lục 1 ban hành kèm theo Giấy phép này.

2.2. Được phép xả khí thải ra môi trường và thực hiện yêu cầu về bảo vệ môi trường quy định tại Phụ lục 2 ban hành kèm theo Giấy phép này.

2.3. Bảo đảm giá trị giới hạn đối với tiếng ồn, độ rung và thực hiện yêu cầu về bảo vệ môi trường quy định tại Phụ lục 3 ban hành kèm theo Giấy phép này.

2.4. Yêu cầu về quản lý chất thải, phòng ngừa và ứng phó sự cố môi trường quy định tại Phụ lục 4 ban hành kèm theo Giấy phép này.

2.5. Yêu cầu khác về bảo vệ môi trường quy định tại Phụ lục 5 ban hành kèm theo Giấy phép này.

Điều 2. Quyền, nghĩa vụ và trách nhiệm của Công ty TNHH Japfa Comfeed Việt Nam:

1. Có quyền, nghĩa vụ theo quy định tại Điều 47 Luật Bảo vệ môi trường.

2. Công ty TNHH Japfa Comfeed Việt Nam có trách nhiệm:

2.1. Chỉ được phép thực hiện các nội dung cấp phép sau khi đã hoàn thành các công trình bảo vệ môi trường tương ứng.

2.2. Vận hành thường xuyên, đúng quy trình các công trình xử lý chất thải bảo đảm chất thải sau xử lý đạt quy chuẩn kỹ thuật môi trường; có biện pháp giảm thiểu tiếng ồn, độ rung đáp ứng yêu cầu bảo vệ môi trường; quản lý chất thải theo quy định của pháp luật. Chịu trách nhiệm trước pháp luật khi chất ô nhiễm, tiếng ồn, độ rung không đạt yêu cầu cho phép tại Giấy phép này và phải dừng ngay việc tái sử dụng nước thải, xả khí thải, phát sinh tiếng ồn, độ rung để thực hiện các biện pháp khắc phục theo quy định của pháp luật.

2.3. Thực hiện đúng, đầy đủ các yêu cầu về bảo vệ môi trường trong Giấy phép môi trường này và các quy định của pháp luật về bảo vệ môi trường.

2.4. Báo cáo kịp thời về cơ quan cấp Giấy phép môi trường, cơ quan chức năng ở địa phương nếu xảy ra các sự cố đối với các công trình xử lý chất thải, sự cố khác dẫn đến ô nhiễm môi trường.

2.5. Trong quá trình thực hiện nếu có thay đổi khác với các nội dung quy định tại Giấy phép này, phải kịp thời báo cáo đến cơ quan cấp phép.

Điều 3. Thời hạn của Giấy phép: **10 năm**.

(từ ngày 22 tháng 5. năm 2023 đến ngày 22 tháng 5. năm 2033).

Điều 4. Giao Sở Tài nguyên và Môi trường, UBND huyện Bù Đăng tổ chức kiểm tra việc thực hiện nội dung cấp phép, yêu cầu bảo vệ môi trường đối với dự án được cấp phép theo quy định của pháp luật./.

Nơi nhận:
- Bộ Tài nguyên và Môi trường;
- Chủ tịch, Phó Chủ tịch UBND tỉnh;
- Cổng thông tin điện tử;
- LĐ VP, Phòng Kinh tế;
- Công ty TNHH Japfa Comfeed Việt Nam;
- Lưu: VT(BH-32-GPMT-19/5).

TM. ỦY BAN NHÂN DÂN
KT. CHỦ TỊCH
PHÓ CHỦ TỊCH

Huỳnh Anh Minh

Phụ lục 1

NỘI DUNG CẤP PHÉP XẢ NƯỚC THẢI VÀO NGUỒN NƯỚC VÀ YÊU CẦU BẢO VỆ MÔI TRƯỜNG ĐỐI VỚI THU GOM, XỬ LÝ NƯỚC THẢI

(Kèm theo Giấy phép môi trường số .60../GPMT-UBND ngày 22 tháng 5 năm 2023 của UBND tỉnh Bình Phước)

A. NỘI DUNG CẤP PHÉP XẢ NƯỚC THẢI

Không thuộc đối tượng phải cấp phép đối với nước thải theo quy định tại Điều 39 Luật Bảo vệ môi trường (do nước thải sau xử lý được tuần hoàn, tái sử dụng vào mục đích tưới cây trong phạm vi dự án theo quy định của pháp luật, không xả thải trực tiếp ra môi trường).

B. YÊU CẦU BẢO VỆ MÔI TRƯỜNG ĐỐI VỚI THU GOM, XỬ LÝ NƯỚC THẢI

1. Công trình, biện pháp thu gom, xử lý nước thải và hệ thống, thiết bị quan trắc nước thải tự động, liên tục (nếu có):

1.1. Mạng lưới thu gom nước thải từ các nguồn phát sinh nước thải để đưa về hệ thống xử lý nước thải:

- Nước thải sinh hoạt sau khi qua bồn tự hoại composite và nước thải từ nhà ăn được xử lý sơ bộ bằng bể tách mỡ cục bộ trong trang trại cùng với nước rửa tay được chảy vào hệ thống xử lý nước thải bằng hệ thống đường ống uPVC có kích thước Ø200 mm, Ø110 mm dài khoảng 693 m. Chủ dự án lắp đặt 08 bồn tự hoại composite với thể tích 1,5 m^3/bể.

- Nước sát trùng xe và công nhân được dẫn về hồ chứa nước thải sau xử lý bằng đường ống uPVC Ø110 mm, dài khoảng 259 m.

- Nước thải chăn nuôi của trang trại theo hệ thống thu gom chảy ra hố gas thoát nước thải sau đó tiếp tục theo hệ thống thu gom bằng cống uPVC Ø355 mm, dài khoảng 170 m rồi đưa về hệ thống xử lý nước thải của trang trại công suất 180 m^3/ngày để tiếp tục xử lý.

Tổng lượng nước thải phát sinh từ hoạt động của dự án khoảng 29,98 m^3/ngày.đêm được thu gom về hệ thống xử lý nước thải tập trung, công suất thiết kế 180 m^3/ngày.đêm để xử lý.

1.2. Công trình, thiết bị xử lý nước thải:

- Tóm tắt quy trình công nghệ: Nước sát trùng xe và công nhân → Hồ chứa nước sau xử lý; Nước thải sinh hoạt (qua bồn tự hoại composite) + nước thải nhà ăn (qua bể tách mỡ cục bộ) + nước thải từ quá trình rửa tay → Bể lắng và khuấy phân; Nước thải chăn nuôi → Bể lắng và khuấy phân → Hầm biogas 1 → Hầm

biogas 2 → Hố lắng sau hầm biogas → Hồ điều hòa và đuổi khí amoni → Bể nâng pH → Bể thiếu khí anoxic → Bể hiếu khí → Bể lắng sinh học → Bể phản ứng hóa lý → Bể tạo bông → Bể lắng hóa lý → Bể khử trùng → Bồn lọc áp lực → Hồ chứa nước sau xử lý.

Nước thải sau khi qua bồn lọc áp lực xử lý đạt QCVN 01-195:2022/BNNPTNT - Quy chuẩn kỹ thuật quốc gia về nước thải chăn nuôi sử dụng cho cây trồng được dẫn về hồ chứa nước thải sau xử lý trước khi được tuần hoàn, tái sử dụng vào mục đích tưới cây trong phạm vi dự án theo quy định của pháp luật, không được phép xả thải ra môi trường trong trường hợp xảy ra sự cố với hệ thống xử lý nước thải. Ngoài ra, theo đề nghị của Chủ dự án thì nước thải sau xử lý đạt thêm QCVN 62-MT:2016/BTNMT, cột A - Quy chuẩn kỹ thuật quốc gia về nước thải chăn nuôi và QCVN 01-14:2010/BNNPTNT - Quy chuẩn kỹ thuật quốc gia về điều kiện trại chăn nuôi lợn an toàn sinh học.

- Lượng nước thải tưới cây là 29,98 m^3/ngày đêm.

- Công suất thiết kế hệ thống: 180 m^3/ngày.đêm.

- Hóa chất sử dụng cho hệ thống xử lý nước thải: PAC, polymer, Clorine, NaOH.

1.3. Hệ thống, thiết bị quan trắc nước thải tự động, liên tục: Không thuộc đối tượng phải thực hiện quan trắc tự động, liên tục.

1.4. Biện pháp, công trình, thiết bị phòng ngừa, ứng phó sự cố:

- Đối với hầm biogas: Thường xuyên theo dõi áp suất khí, hệ thống đường ống dẫn khí để có biện pháp khắc phục kịp thời. Khí gas phát sinh từ hầm biogas được thu gom và đốt bỏ có kiểm soát.

- Đối với hệ thống xử lý nước thải: Thường xuyên kiểm tra hệ thống; có nhân viên vận hành đúng chuyên môn, ghi chép lại nhật ký vận hành hệ thống; vận hành, bảo trì hệ thống theo đúng quy trình. Trường hợp hệ thống xử lý nước thải gặp sự cố thì toàn bộ lượng nước thải được bơm về hầm biogas để xử lý lại. Trang bị các thiết bị phòng cháy chữa cháy tại hệ thống xử lý nước thải. Lắp đặt camera giám sát trạm xử lý nước thải.

1.5. Vị trí, phương thức và chế độ tưới cây:

- Vị trí tưới cây: Khu vực cây xanh với diện tích 328.796,63 m^2 thuộc sở hữu của Công ty TNHH Japfa Comfeed Việt Nam đã được Sở Tài nguyên và Môi trường tỉnh Bình Phước cấp Giấy chứng nhận quyền sử dụng đất, quyền sở hữu nhà ở và tài sản khác gắn liền với đất ngày 16 tháng 11 năm 2021, số vào sổ cấp Giấy chứng nhận CT 35911 và CT 35912.

- Lưu lượng tưới lớn nhất: Khoảng 29,98 m^3/ngày.đêm.

- Phương thức tưới: Nước thải được lưu chứa trong hồ chứa nước sau xử lý (thể tích khoảng 7.583 m^3) đến ngày 01 tháng 7 năm 2023. Sau ngày 01 tháng 7 năm 2023, Chủ dự án dùng máy bơm để bơm nước từ hồ chứa nước sau xử lý thông qua hệ thống ống dẫn để tưới cây trong khu vực dự án.

- Chế độ tưới: Nước thải được tưới gián đoạn với định mức tưới 03 - 10 lít/m^2/lần, tần suất tưới 02 lần/tuần vào mùa nắng và 01 lần/tuần vào mùa mưa.

- Chất lượng nước thải trước khi tưới tiêu phải bảo đảm đáp ứng yêu cầu về bảo vệ môi trường QCVN 01-195:2022/BNNPTNT - Quy chuẩn kỹ thuật quốc gia về nước thải chăn nuôi sử dụng cho cây trồng. Ngoài ra, theo đề nghị của Chủ dự án thì nước thải sau xử lý đạt thêm QCVN 62-MT:2016/BTNMT, cột A - Quy chuẩn kỹ thuật quốc gia về nước thải chăn nuôi và QCVN 01-14:2010/BNNPTNT - Quy chuẩn kỹ thuật quốc gia điều kiện trại chăn nuôi lợn an toàn sinh học.

- Thời gian áp dụng tưới cây: Bắt đầu từ ngày 01 tháng 7 năm 2023.

2. Kế hoạch vận hành thử nghiệm:

2.1. Thời gian vận hành thử nghiệm: Theo quy định tại điều 46 Luật Bảo vệ môi trường và điểm b Khoản 6 Điều 31 Nghị định số 08/2022/NĐ-CP ngày 10 tháng 01 năm 2022 của Chính phủ.

2.2. Công trình, thiết bị của hệ thống xử lý nước thải phải vận hành thử nghiệm: Hệ thống xử lý nước thải, công suất thiết kế 180 m^3/ngày.đêm.

2.2.1. Vị trí lấy mẫu:

- Tại đầu vào hệ thống xử lý nước thải, công suất 180 m^3/ngày.đêm.

- Tại đầu ra của hệ thống xử lý nước thải, công suất 180 m^3/ngày.đêm.

- Tại các vị trí khác của hệ thống xử lý nước thải theo quy định tại Thông tư số 02/2022/TT-BTNMT ngày 10 tháng 01 năm 2022 của Bộ trưởng Bộ Tài nguyên và Môi trường.

2.2.2. Chất ô nhiễm và giá trị giới hạn cho phép của chất ô nhiễm:

- Chỉ tiêu phân tích: Lưu lượng, pH, COD, BOD_5, COD, tổng chất rắn lơ lửng, tổng N, tổng coliform, coli phân, salmonella, Cl^-, As, Cd, Cr, Hg, Pb, E.coli.

- Quy chuẩn so sánh: QCVN 01-195:2022/BNNPTNT - Quy chuẩn kỹ thuật quốc gia về nước thải chăn nuôi sử dụng cho cây trồng. Ngoài ra, theo đề nghị của Chủ dự án thì nước thải sau xử lý đạt thêm QCVN 62-MT:2016/BTNMT, cột A - Quy chuẩn kỹ thuật quốc gia về nước thải chăn nuôi và QCVN 01-14:2010/BNNPTNT - Quy chuẩn kỹ thuật quốc gia điều kiện trại chăn nuôi lợn an

toàn sinh học.

2.2.3. Tần suất lấy mẫu: Đảm bảo thực hiện theo quy định tại Khoản 5 Điều 21 Thông tư số 02/2022/TT-BTNMT ngày 10 tháng 01 năm 2022 của Bộ trưởng Bộ Tài nguyên và Môi trường.

3. Các yêu cầu về bảo vệ môi trường:

3.1. Nước thải phát sinh từ dự án phải đảm bảo xử lý đạt QCVN 01-195:2022/BNNPTNT - Quy chuẩn kỹ thuật quốc gia về nước thải chăn nuôi sử dụng cho cây trồng, sau đó dẫn về hồ chứa nước sau xử lý trước khi được tái sử dụng vào mục đích tưới cây trong phạm vi dự án theo quy định của pháp luật, không được phép xả thải ra môi trường trong trường hợp xảy ra sự cố với hệ thống xử lý nước thải. Ngoài ra, theo đề nghị của Chủ dự án thì nước thải sau xử lý đạt thêm QCVN 62-MT:2016/BTNMT, cột A - Quy chuẩn kỹ thuật quốc gia về nước thải chăn nuôi và QCVN 01-14:2010/BNNPTNT - Quy chuẩn kỹ thuật quốc gia về điều kiện trại chăn nuôi lợn an toàn sinh học.

3.2. Có sổ nhật ký vận hành, ghi chép đầy đủ thông tin của quá trình vận hành công trình xử lý nước thải.

3.3. Trong quá trình vận hành thử nghiệm, thực hiện nghiêm túc đầy đủ trách nhiệm các nội dung quy định tại Điều 31 Nghị định số 08/2022/NĐ-CP ngày 10 tháng 01 năm 2022 của Chính phủ.

3.4. Các điều kiện liên quan đến bảo vệ môi trường kèm theo: Chủ dự án phải lắp đặt camera giám sát để ghi, lưu trữ hình ảnh tại khu vực hệ thống xử lý nước thải (trường hợp có khiếu kiện, khiếu nại để cơ quan có thẩm quyền kiểm tra); có trách nhiệm phối hợp với cơ quan có thẩm quyền và chính quyền địa phương trong việc kiểm tra, giám sát hệ thống xử lý chất thải theo đúng quy định.

3.5. Các yêu cầu về bảo vệ môi trường khác: Trong quá trình hoạt động, Chủ dự án phải nghiêm chỉnh vận hành các hệ thống xử lý chất thải như trong Báo cáo đề xuất cấp Giấy phép môi trường đã nêu. Nếu để xảy ra sự cố gây ảnh hưởng xấu đến chất lượng môi trường và sức khỏe cộng đồng phải dừng ngay các hoạt động của dự án gây ra sự cố; tổ chức ứng cứu khắc phục sự cố; thông báo ngay cho Sở Tài nguyên và Môi trường và các cơ quan có liên quan nơi có dự án để chỉ đạo và phối hợp xử lý kịp thời.

Phụ lục 2

NỘI DUNG CẤP PHÉP XẢ KHÍ THẢI VÀ YÊU CẦU BẢO VỆ MÔI TRƯỜNG ĐỐI VỚI THU GOM, XỬ LÝ KHÍ THẢI

(Kèm theo Giấy phép môi trường số 60.../GPMT-UBND ngày 22 tháng 5 năm 2023 của UBND tỉnh Bình Phước)

A. NỘI DUNG CẤP PHÉP XẢ KHÍ THẢI

1. Nguồn phát sinh khí thải:

Nguồn số 01: Khí thải từ máy phát điện dự phòng.

2. Dòng khí thải, vị trí xả khí thải:

2.1. Tọa độ vị trí xả khí thải: X =1292151; Y=606623 (theo hệ tọa độ VN 2000, kinh tuyến trục $106^0 15'$, múi chiếu 3^0).

2.2. Lưu lượng xả khí thải lớn nhất: 547,7 m^3/giờ.

2.2.1. Phương thức xả khí thải: Gián đoạn (chỉ phát sinh khi chạy máy phát điện dự phòng).

2.2.2. Chất lượng khí thải trước khi xả vào môi trường không khí phải bảo đảm đáp ứng yêu cầu về bảo vệ môi trường và QCVN 19:2009/BTNMT, cột B (k_p = 1, k_v = 1,2) - Quy chuẩn kỹ thuật quốc gia về khí thải công nghiệp đối với bụi và các chất vô cơ, cụ thể như sau:

STT	Chất ô nhiễm	Đơn vị tính	Giá trị giới hạn cho phép	Tần suất quan trắc định kỳ	Quan trắc tự động, liên tục (nếu có)
1	Bụi tổng	mg/Nm^3	240	Không thuộc đối tượng phải thực hiện quan trắc định kỳ	Không thuộc đối tượng phải thực hiện quan trắc tự động, liên tục
2	Cacbon oxit, CO	mg/Nm^3	1.200		
3	Lưu huỳnh dioxit, SO_2	mg/Nm^3	600		
4	Nitơ oxit, NO_2 (tính theo NO_2)	mg/Nm^3	1.020		

B. YÊU CẦU BẢO VỆ MÔI TRƯỜNG ĐỐI VỚI THU GOM, XỬ LÝ KHÍ THẢI

1. Công trình, biện pháp thu gom, xử lý khí thải và hệ thống, thiết bị quan trắc khí thải tự động, liên tục (nếu có): Dự án không thuộc đối tượng phải lắp thiết bị quan trắc khí thải tự động, liên tục.

2. Kế hoạch vận hành thử nghiệm: Dự án không thuộc đối tượng phải vận hành thử nghiệm.

3. Các yêu cầu về bảo vệ môi trường: Các yêu cầu đối với Chủ dự án:

3.1. Khí thải phát sinh từ máy phát điện dự phòng phải đạt cột B, QCVN

19:2009/BTNMT - Quy chuẩn kỹ thuật quốc gia về khí thải công nghiệp đối với bụi và các chất vô cơ ($k_p = 1$, $k_v = 1,2$) trước khi xả ra môi trường và các quy định của pháp luật hiện hành.

3.2. Các yêu cầu về bảo vệ môi trường khác: Chủ dự án phải trồng cây xanh trong khu vực dự án đảm bảo đạt tỷ lệ tối thiểu 20% tổng diện tích dự án, bố trí dãy cây xanh cách ly khu vực chăn nuôi, khu xử lý chất thải; lắp đặt các tấm màn che chắn phía sau hệ thống quạt hút thông gió của chuồng nuôi để hạn chế và giảm thiểu mùi hôi phát tán ra môi trường xung quanh.

Phụ lục 3

BẢO ĐẢM GIÁ TRỊ GIỚI HẠN ĐỐI VỚI TIẾNG ỒN, ĐỘ RUNG VÀ CÁC YÊU CẦU BẢO VỆ MÔI TRƯỜNG

(Kèm theo Giấy phép môi trường số .60../GPMT-UBND ngày 22 tháng 5 năm 2023 của UBND tỉnh Bình Phước)

A. NỘI DUNG CẤP PHÉP VỀ TIẾNG ỒN, ĐỘ RUNG:

1. Nguồn phát sinh tiếng ồn, độ rung:

Nguồn số 01: Máy phát điện

2. Vị trí phát sinh tiếng ồn, độ rung:

Nguồn số 01: Tọa độ X = 1292151; Y = 606623 (theo hệ tọa độ VN 2000, kinh tuyến trục $106^0$15', múi chiếu 3^0).

3. Tiếng ồn, độ rung phải bảo đảm đáp ứng yêu cầu về bảo vệ môi trường và QCVN 26:2010/BTNMT - Quy chuẩn kỹ thuật quốc gia về tiếng ồn; QCVN 27:2010/BTNMT - Quy chuẩn kỹ thuật quốc gia về độ rung, cụ thể như sau:

3.1. Tiếng ồn:

STT	Từ 6-21 giờ (dBA)	Từ 21-6 giờ (dBA)	Tần suất quan trắc định kỳ	Ghi chú
1	70	55	-	Khu vực thông thường

3.2. Độ rung:

STT	Thời gian áp dụng trong ngày và mức gia tốc rung cho phép, dB		Tần suất quan trắc định kỳ	Ghi chú
	Từ 6-21 giờ	Từ 21-6 giờ		
1	70	60	-	Khu vực thông thường

B. YÊU CẦU BẢO VỆ MÔI TRƯỜNG ĐỐI VỚI TIẾNG ỒN, ĐỘ RUNG

1. Công trình, biện pháp giảm thiểu tiếng ồn, độ rung:

- Bảo dưỡng các máy phát điện định kỳ. Sử dụng nhiên liệu có hàm lượng lưu huỳnh thấp.
- Máy phát điện được bố trí đặt trong nhà đặt máy phát điện nhằm giảm ảnh hưởng tiếng ồn tới công nhân làm việc. Máy phát điện đặt trên bệ bê tông chắc chắn, giữa có chèn lớp cao su đàn hồi nhằm giảm thiểu độ rung lan truyền, đồng thời đảm bảo máy phát điện hoạt động được lâu dài.
- Trồng cây xanh xung quanh khu vực dự án góp phần giảm thiểu tiếng ồn phát tán ra khu vực xung quanh.

2. Các yêu cầu về bảo vệ môi trường: Các yêu cầu đối với Chủ dự án:

2.1. Các nguồn phát sinh tiếng ồn, độ rung phải được giảm thiểu bảo đảm nằm trong giới hạn cho phép quy định tại Phần A Phụ lục này.

2.2. Có kế hoạch thường xuyên trong việc theo dõi, bảo trì (kiểm tra độ mòn chi tiết, thường xuyên tra dầu bôi trơn, thay các chi tiết hư hỏng, kiểm tra sự cân bằng của động cơ máy phát điện).

2.3. Tuân thủ Nghị định số 08/2022/NĐ-CP ngày 10 tháng 01 năm 2022 của Chính phủ và Thông tư số 02/2022/TT-BTNMT ngày 10 tháng 01 năm 2022 của Bộ trưởng Bộ Tài nguyên và Môi trường.

Phụ lục 4

YÊU CẦU VỀ QUẢN LÝ CHẤT THẢI, PHÒNG NGỪA VÀ ỨNG PHÓ SỰ CỐ MÔI TRƯỜNG

(Kèm theo Giấy phép môi trường số .60../GPMT-UBND ngày 22 tháng 5. năm 2023 của UBND tỉnh Bình Phước)

A. QUẢN LÝ CHẤT THẢI

1. Chủng loại, khối lượng chất thải phát sinh:

1.1. Khối lượng, chủng loại chất thải nguy hại phát sinh thường xuyên:

STT	Loại chất thải	Trạng thái tồn tại	Khối lượng (Kg/tháng)	Mã chất thải nguy hại
1	Chất hấp thụ, vật liệu lọc (bao gồm cả vật liệu lọc dầu chưa nêu tại các mã khác), giẻ lau, vải bảo vệ thải bị nhiễm các thành phần nguy hại	Rắn	7,5	18 02 01
2	Bao bì cứng thải bằng nhựa	Rắn	32,5	18 01 03
3	Bao bì mềm thải	Rắn	27	18 01 01
4	Bóng đèn huỳnh quang thải	Rắn	2	16 01 06
5	Dầu động cơ, hộp số và bôi trơn tổng hợp thải	Lỏng	15	17 02 03
6	Chất thải lây nhiễm (gồm chất thải sắc nhọn)	Rắn/lỏng	17	13 02 01
7	Hóa chất thải bao gồm hoặc có các thành phầm nguy hại (các hóa chất, thuốc thú y, sát trùng hết thời hạn...)	Rắn/lỏng	36,8	13 02 02
8	Pin, ắc quy chì thải	Rắn	0,5	19 06 01
9	Hộp mực in thải có các thành phần nguy hại	Rắn	0,5	08 02 04
Tổng			**138,8**	

1.2. Khối lượng, chủng loại chất thải rắn công nghiệp thông thường phát sinh:

STT	Tên chất thải	Khối lượng (Kg/ngày)
1	Bùn thải từ biogas	407,68
2	Xác heo chết không do dịch bệnh	30
3	Bao bì cám heo dự trữ	0,67
4	Thức ăn thừa	44,8
Tổng		**483,15**

1.3. Khối lượng chất thải rắn sinh hoạt phát sinh:

STT	Tên chất thải	Khối lượng (kg/ngày)
1	Rác thải sinh hoạt	16,8
Tổng khối lượng		**16,8**

2. Yêu cầu bảo vệ môi trường đối với việc lưu giữ chất thải rắn sinh hoạt, chất thải rắn công nghiệp thông thường, chất thải nguy hại:

2.1. Thiết bị, hệ thống, công trình lưu giữ chất thải nguy hại:

2.1.1. Thiết bị lưu chứa: Thùng chứa bằng nhựa HDPE, có nắp đậy.

2.1.2. Kho lưu chứa trong nhà:

- Diện tích kho: 12,6 m^2.

- Thiết kế, cấu tạo của kho: mái lợp tôn, sàn cao tránh bị ngập nước, nền bê tông, cột bê tông cốt thép, tường xây tô 02 mặt sơn nước, có dán biển cảnh báo, có bố trí thiết bị phòng cháy chữa cháy và rãnh và hố thu gom chất thải dạng lỏng... theo đúng quy định của Thông tư số 02/2022/TT-BTNMT ngày 10 tháng 01 năm 2022 của Bộ trưởng Bộ Tài nguyên và Môi trường.

2.2. Thiết bị, hệ thống, công trình lưu giữ chất thải rắn công nghiệp thông thường:

2.2.1. Thiết bị lưu chứa: Bao bì, thùng nhựa có nắp đậy.

2.2.2. Kho lưu chứa:

- Đối với chất thải rắn công nghiệp thông thường: Diện tích kho khoảng 23,52 m^2. Thiết kế, cấu tạo của kho: Mái lợp tôn, sàn cao tránh bị ngập nước, nền bê tông, cột bê tông cốt thép, tường xây tô 02 mặt sơn nước, có dán biển cảnh báo.

- Đối với phân heo: Lưu chứa tại hầm biogas, định kỳ hợp đồng với đơn vị có chức năng đến thu gom, vận chuyển và xử lý theo quy định.

- Đối với bùn thải từ hệ thống xử lý nước thải: Lượng bùn sinh học được bơm về 2 hầm biogas, sau đó Chủ dự án định kỳ hợp đồng với đơn vị có chức năng đến thu gom, vận chuyển và xử lý theo quy định. Lượng bùn hóa lý phát sinh từ hệ thống xử lý nước thải được thu gom về bể thu bùn hóa lý, kích thước: D x R x S = 2,0 m x 2,3 m x 4,5 m, kết cấu bê tông cốt thép, có quét vật liệu chống thấm, sau đó bùn được bơm về sân phơi bùn kích thước: D x R x S = 1,5 m x 5,8 m x 1,2 m, nước rỉ từ quá trình phơi bùn được thu gom về hồ biogas 01 bằng đường ống uPVC D 90 để tiếp tục xử lý. Chủ dự án phải lấy mẫu bùn thải để phân tích, nếu mẫu bùn có chỉ tiêu vượt ngưỡng chất thải nguy hại theo quy định của QCVN 50:2013/BTNMT - Quy chuẩn kỹ thuật quốc gia về ngưỡng nguy hại đối với bùn thải từ quá trình xử lý nước, Chủ dự án phải quản lý lượng bùn thải phát sinh từ dự án theo đúng quy định về chất thải nguy hại; trường hợp không vượt Quy chuẩn, Chủ dự án hợp đồng với đơn vị có chức năng thu gom, xử lý theo đúng quy định.

2.3. Thiết bị, hệ thống, công trình lưu giữ chất thải rắn sinh hoạt:

2.3.1. Thiết bị lưu chứa: Thùng chứa bằng nhựa.

2.3.2. Kho lưu chứa: Không có kho lưu chứa riêng chất thải sinh hoạt.

3. Hoạt động tự xử lý chất thải:

Công trình tự xử lý chất thải rắn công nghiệp thông thường:

- Loại chất thải tự xử lý: Heo chết không do dịch bệnh.

- Khối lượng chất thải tự xử lý: 30 kg/ngày.

- Tóm tắt quy trình công nghệ tự xử lý: Heo chết không do dịch bệnh → Thu gom → Hầm hủy xác.

Chủ dự án xây dựng 01 hầm hủy xác có diện tích 36 m^2 với kích thước: D x R x S = 9 m x 4 m x 3,3 m. Hầm hủy xác có có 3 ngăn và 6 nắp bằng inox gioăng cao su làm kín, kết cấu bê tông chống thấm, cửa đóng kín. Bề mặt hầm hủy xác bố trí kín có rắc vôi bột đảm bảo không gây ô nhiễm môi trường.

B. YÊU CẦU VỀ PHÒNG NGỪA VÀ ỨNG PHÓ SỰ CỐ MÔI TRƯỜNG

Các yêu cầu đối với Chủ dự án:

1. Phân heo phải được xử lý theo đúng quy định tại điểm a Khoản 3 Điều 12 Quyết định số 25/2018/QĐ-UBND ngày 27 tháng 4 năm 2018 của UBND tỉnh ban hành Quy định về quản lý nhà nước đối với hoạt động chăn nuôi gia súc, gia cầm trên địa bàn tỉnh Bình Phước trước khi hợp đồng với các đơn vị có chức năng thu gom, xử lý. Chất thải rắn thông thường, chất thải rắn sinh hoạt, chất thải nguy hại phải được quản lý theo đúng quy định tại Luật Bảo vệ môi trường, Nghị định số 08/2022/NĐ-CP ngày 10 tháng 01 năm 2022 của Chính phủ, Thông tư số 02/2022/TT-BTNMT ngày 10 tháng 01 năm 2022 của Bộ trưởng Bộ Tài nguyên và Môi trường và các quy định của pháp luật hiện hành. Đối với các trường hợp heo chết do dịch bệnh: Chủ dự án báo cáo với chính quyền địa phương và cơ quan thú y để được hướng dẫn, xử lý theo đúng quy định.

2. Thực hiện các yêu cầu về phân loại, thu gom, lưu giữ chất thải nguy hại đối với chủ nguồn thải chất thải nguy hại và mẫu chứng từ chất thải nguy hại theo các quy định tại Điều 35 Thông tư số 02/2022/TT-BTNMT ngày 10 tháng 01 năm 2022 của Bộ trưởng Bộ Tài nguyên và Môi trường.

3. Xây dựng thực hiện phương án phòng ngừa, ứng phó với sự cố rò rỉ hóa chất và các sự cố khác theo quy định của pháp luật.

4. Thực hiện trách nhiệm phòng ngừa sự cố môi trường, chuẩn bị ứng phó sự cố môi trường, tổ chức ứng phó sự cố môi trường, phục hồi sự cố môi trường theo quy định tại Khoản 1 Điều 122 Luật Bảo vệ môi trường.

5. Có trách nhiệm ban hành và tổ chức thực hiện kế hoạch phòng ngừa, ứng

phó với sự cố môi trường theo quy định của Luật Bảo vệ môi trường, Nghị định số 08/2022/NĐ-CP ngày 10/01/2022 của Chính phủ và phù hợp với nội dung phòng ngừa, ứng phó sự cố môi trường trong Giấy phép môi trường này. Trường hợp kế hoạch ứng phó sự cố môi trường được lồng ghép, tích hợp và phê duyệt cùng với kế hoạch ứng phó sự cố khác theo quy định tại điểm b Khoản 6 Điều 124 Luật Bảo vệ môi trường thì phải đảm bảo có đầy đủ các nội dung theo quy định tại Khoản 2 Điều 108 Nghị định số 08/2022/NĐ-CP ngày 10 tháng 01 năm 2022 của Chính phủ.

Phụ lục 5

CÁC YÊU CẦU KHÁC VỀ MÔI TRƯỜNG

(Kèm theo Giấy phép môi trường số .60../GPMT-UBND ngày 22 tháng 5. năm 2023 của UBND tỉnh Bình Phước)

A. YÊU CẦU VỀ CẢI TẠO PHỤC HỒI MÔI TRƯỜNG

Không thuộc đối tượng phải thực hiện cải tạo, phục hồi môi trường

B. YÊU CẦU VỀ BỒI HOÀN ĐA DẠNG SINH HỌC

Không thuộc đối tượng phải thực hiện bồi hoàn đa dạng sinh học.

C. CÁC NỘI DUNG CHỦ DỰ ÁN ĐẦU TƯ TIẾP TỤC THỰC HIỆN THEO QUYẾT ĐỊNH PHÊ DUYỆT BÁO CÁO ĐÁNH GIÁ TÁC ĐỘNG MÔI TRƯỜNG

Các hạng mục, công trình và các yêu cầu về bảo vệ môi trường thuộc giai đoạn 2 của dự án (đã được UBND tỉnh phê duyệt tại Quyết định số 2894/QĐ-UBND ngày 11/11/2021) mà Chủ dự án đầu tư tiếp tục thực hiện sau khi được cấp Giấy phép môi trường, bao gồm các nội dung như sau:

1. Quy mô dự án: Dự án tiếp tục chăn nuôi giai đoạn 1 với quy mô 700 con heo nọc và sẽ bổ sung chăn nuôi giai đoạn 2 thực hiện trong năm 2024 - 2026 với quy mô 700 con heo nọc.

2. Công nghệ của dự án: Chăn nuôi heo tập trung bằng công nghệ lạnh khép kín.

3. Các hạng mục công trình sẽ lắp đặt, thi công xây dựng:

- Các hạng mục công trình chính: Diện tích 2.662,13 m^2 (chuồng heo nọc: 1.615,68 m^2; chuồng cách ly: 520,56 m^2; nhà lưu trú cách ly: 67,45 m^2; phòng thí nghiệm: 116,1 m^2; văn phòng và ăn trưa: 116,1 m^2; nhà tắm: 81,06 m^2, nhà bán heo: 145,18 m^2).

- Các hạng mục công trình phụ trợ: Diện tích 1.569,39 m^2.

- Máy ép phân, bể nén phân và thu cặn nén phân.

- Bể tự hoại: 9 bể.

4. Các công trình, biện pháp bảo vệ môi trường của giai đoạn 2:

4.1. Công trình thu gom, thoát nước mưa; công trình thu gom, xử lý nước thải; công trình, biện pháp thu gom, lưu trữ, quản lý chất thải rắn, chất thải nguy hại; biện pháp giảm thiểu ô nhiễm tiếng ồn, độ rung và ô nhiễm khác; công trình,

biện pháp phòng ngừa và ứng phó sự cố môi trường... đã hoàn thành ở giai đoạn 1 và sẽ được tiếp tục sử dụng ở giai đoạn 2 (riêng đối với quy trình xử lý nước thải trong giai đoạn 2 sẽ bổ sung thêm bể nén phân và thu cặn nén phân để trung gian chuyển phân từ hầm biogas về máy ép phân).

4.2. Yêu cầu bảo vệ môi trường:

- Thu gom, xử lý toàn bộ nước thải của dự án đạt QCVN 01-195:2022/BNNPTNT - Quy chuẩn kỹ thuật quốc gia về nước thải chăn nuôi trước khi được tuần hoàn, tái sử dụng vào mục đích tưới cây trong phạm vi dự án theo quy định của pháp luật; không được phép xả thải ra môi trường trong trường hợp xảy ra sự cố với hệ thống xử lý nước thải. Ngoài ra theo đề nghị của Chủ dự án thì nước thải sau xử lý đạt thêm QCVN 62-MT:2016/BTNMT, cột A - Quy chuẩn kỹ thuật quốc gia về nước thải chăn nuôi và QCVN 01-14:2010/BNNPTNT - Quy chuẩn kỹ thuật quốc gia về điều kiện trại chăn nuôi lợn an toàn sinh học.

- Thu gom, xử lý khí thải từ máy phát điện dự phòng đảm bảo đạt cột B, QCVN 19:2009/BTNMT - Quy chuẩn kỹ thuật quốc gia về khí thải công nghiệp đối với bụi và các chất vô cơ ($k_v = 1,2$; $k_p = 1,0$).

- Thu gom, lưu trữ, quản lý chất thải rắn sinh hoạt, chất thải rắn thông thường và chất thải nguy hại phát sinh trong quá trình thực hiện dự án đảm bảo theo quy định tại Nghị định số 08/2022/NĐ-CP ngày 10 tháng 01 năm 2022 của Chính phủ và Thông tư số 02/2022/TT-BTNMT ngày 10 tháng 01 năm 2022 của Bộ trưởng Bộ Tài nguyên và Môi trường.

- Tuân thủ các quy chuẩn QCVN 26:2010/BTNMT - Quy chuẩn kỹ thuật quốc gia về tiếng ồn; QCVN 27:2010/BTNMT - Quy chuẩn kỹ thuật quốc gia về độ rung và các quy chuẩn kỹ thuật môi trường khác có liên quan.

5. Sau khi đã hoàn thành các hạng mục, công trình và các yêu cầu về bảo vệ môi trường thuộc giai đoạn 2 của dự án, Chủ dự án có trách nhiệm thực hiện các thủ tục về môi trường cho giai đoạn 2 của dự án theo đúng quy định pháp luật.

D. CÁC YÊU CẦU KHÁC VỀ MÔI TRƯỜNG

1. Quản lý các chất thải phát sinh trong quá trình hoạt động của dự án đảm bảo các yêu cầu về vệ sinh môi trường và theo đúng các quy định pháp luật về bảo vệ môi trường.

2. Giảm thiểu chất thải rắn phát sinh thông qua việc áp dụng các giải pháp cải thiện hiệu quả sản xuất.

3. Nước thải phải được quản lý để giảm khai thác, tăng cường hiệu quả sử dụng tài nguyên nước, giảm thiểu tác động xấu đến môi trường.

4. Tuân thủ các quy định pháp luật về an toàn giao thông, an toàn lao động, an toàn thực phẩm, phòng cháy chữa cháy.

5. Báo cáo công tác bảo vệ môi trường định kỳ hằng năm hoặc đột xuất; công khai thông tin môi trường và kế hoạch ứng phó sự cố môi trường theo quy định pháp luật.

6. Thực hiện trách nhiệm nghiên cứu, áp dụng kỹ thuật hiện có tốt nhất theo lộ trình quy định tại Điều 53 Nghị định số 08/2022/NĐ-CP ngày 10 tháng 01 năm 2022 của Chính phủ.

7. Vận hành thường xuyên, đúng quy trình đối với các công trình bảo vệ môi trường nêu trong Giấy phép này, đảm bảo các loại chất thải phát sinh phải được xử lý theo đúng quy định của pháp luật về bảo vệ môi trường. Chủ dự án chịu trách nhiệm trước pháp luật về hồ sơ hoàn công công trình xử lý chất thải, công trình xây dựng của dự án.

8. Thực hiện trách nhiệm mua bảo hiểm trách nhiệm bồi thường thiệt hại do sự cố môi trường theo quy định tại Điều 140 Luật Bảo vệ môi trường và Điều 130 Nghị định số 08/2022/NĐ-CP ngày 10 tháng 01 năm 2022 của Chính phủ.

9. Thực hiện các nội dung khác đảm bảo tuân thủ theo đúng quy định của pháp luật hiện hành./.

UBND TỈNH BÌNH PHƯỚC **SỞ TÀI NGUYÊN VÀ MÔI TRƯỜNG**	**CỘNG HÒA XÃ HỘI CHỦ NGHĨA VIỆT NAM** **Độc lập - Tự do - Hạnh phúc**
Số:3012/STNMT-CCBVMT V/v thông báo kết quả kiểm tra việc vận hành thử nghiệm công trình xử lý chất thải của Công ty TNHH Japfa Comfeed Việt Nam theo Giấy phép môi trường số 60/GPMT-UBND ngày 22/5/2023	*Bình Phước, ngày 17 tháng 11 năm 2023*

Kính gửi: Công ty TNHH Japfa Comfeed Việt Nam

Căn cứ Giấy phép môi trường số 60/GPMT-UBND ngày 22/5/2023 của UBND tỉnh Bình Phước, Biên bản kiểm tra ngày 13/10/2023 của Đoàn kiểm tra theo Quyết định 392/QD-STNMT ngày 03/8/2023 của Sở Tài nguyên và Môi trường về việc cử công chức kiểm tra thực tế công trình xử lý chất thải của Dự án Trang trại chăn nuôi heo nọc (heo đực giống) theo mô hình trại lạnh khép kín - Giai đoạn 1, quy mô 700 con do Công ty TNHH Japfa Comfeed Việt Nam làm chủ đầu tư trong quá trình vận hành thử nghiệm. Sở Tài nguyên và Môi trường thông báo kết quả kiểm tra như sau:

1. Công ty đã hoàn thành xây dựng, lắp đặt các công trình xử lý chất thải phục vụ Giai đoạn 1, quy mô 700 con của Dự án Trang trại chăn nuôi heo nọc (heo đực giống) theo mô hình trại lạnh khép kín tại tổ 1, thôn 2, xã Thống Nhất, huyện Bù Đăng, tỉnh Bình Phước bao gồm: Hệ thống, công trình, thiết bị, thu gom, xử lý nước thải, công suất thiết kế 180 m^3/ngày.đêm (giai đoạn 1 nước thải phát sinh khoảng 29,98 m^3/ngày.đêm); Hệ thống, công trình, thiết bị thu gom, xử lý bụi, khí thải; Hệ thống, công trình thu gom, lưu giữ chất thải nguy hại, chất thải rắn công nghiệp thông thường và chất thải rắn sinh hoạt phù hợp theo Giấy phép môi trường số 60/GPMT-UBND ngày 22/5/2023 của UBND tỉnh Bình Phước.

2. Đoàn kiểm tra đã tiến hành lấy 01 mẫu nước thải tại hồ chứa nước thải sau xử lý của hệ thống xử lý nước thải. Căn cứ Kết quả phân tích mẫu nước thải cho thấy các thông số: pH, TSS, COD, BOD_5, Tổng Nitơ, Coli phân, Salmonela, Tổng Coliform, E.Coli, Cl^-, As, Hg, Pb, Cd, Tổng Cr đạt cột A, QCVN 62-MT:2016/BTNMT - Quy chuẩn kỹ thuật quốc gia về nước thải chăn nuôi, QCVN 01-14:2010/BNNPTNT - Quy chuẩn kỹ thuật quốc gia về điều kiện trại chăn nuôi lợn an toàn sinh học và QCVN 01-195:2022/BNNPTNT – Quy chuẩn kỹ thuật quốc gia về nước thải chăn nuôi sử dụng cho cây trồng *(chi tiết tại Kết quả phân tích số 1542/2023/PKQPT ngày 21 tháng 10 năm 2023 của Trung tâm Quan trắc Tài nguyên và Môi trường được gửi kèm theo).*

3. Qua kiểm tra, Sở Tài nguyên và Môi trường yêu cầu Công ty nghiêm túc thực hiện một số nội dung sau:

- Thường xuyên kiểm tra, rà soát đường ống thu gom nước thải từ các nguồn phát sinh về hệ thống xử lý nước thải, đảm bảo không để nước thải rò rỉ ra mương thoát nước mưa và khu vực xung quanh.

- Thực hiện các biện pháp giảm thiểu mùi hôi phát sinh từ hoạt động của Dự án đảm bảo không ảnh hưởng đến môi trường xung quanh. Cập nhật sổ nhật ký vận hành, ghi chép đầy đủ thông tin của quá trình vận hành công trình xử lý chất thải.

- Chịu trách nhiệm việc hoàn công đối với các hồ sơ thiết kế, nghiệm thu xây dựng các công trình xử lý chất thải theo Giấy phép môi trường số 60/GPMT-UBND ngày 22/5/2023của UBND tỉnh Bình Phước.

- Thực hiện chăn nuôi và vận hành các công trình xử lý chất thải của Dự án theo đúng nội dung đã được cấp phép trong Giai đoạn I của Dự án đảm bảo đạt quy chuẩn theo quy định. Chỉ được phép thực hiện hoạt động sản xuất Giai đoạn 2 của Dự án sau khi đã hoàn thành các hạng mục công trình sản xuất, xử lý chất thải và được cơ quan có thẩm quyền cấp phép theo quy định.

- Thực hiện đúng, đầy đủ các yêu cầu về bảo vệ môi trường trong Giấy phép môi trường số 60/GPMT-UBND ngày 22/5/2023 của UBND tỉnh và các quy định của pháp luật về bảo vệ môi trường.

- Thực hiện trách nhiệm phòng ngừa sự cố môi trường, chuẩn bị ứng phó sự cố môi trường, tổ chức ứng phó sự cố môi trường, phục hồi môi trường sau sự cố môi trường theo quy định tại Điều 122, Điều 124, Điều 125 và Điều 126 Luật Bảo vệ môi trường.

- Nghiêm chỉnh chấp hành các quy định của Luật Bảo vệ môi trường, Nghị định số 08/2022/NĐ-CP ngày 10/01/2022 của Chính phủ, Thông tư số 02/2022/TT-BTNMT ngày 10/01/2022 của Bộ trưởng Bộ Tài nguyên và Môi trường và các quy định của pháp luật hiện hành.

Trên đây là nội dung thông báo kết quả kiểm tra việc vận hành thử nghiệm các công trình xử lý chất thải của Sở Tài nguyên và Môi trường để Công ty biết, thực hiện./.

Nơi nhận:
- Như trên;
- Phòng TN&MT huyện Bù Đăng;
- Lưu: VT, CCBVMT.

KT. GIÁM ĐỐC
PHÓ GIÁM ĐỐC

SỞ TÀI NGUYÊN VÀ MÔI TRƯỜNG TỈNH BÌNH PHƯỚC

Võ Văn Tính

CỘNG HÒA XÃ HỘI CHỦ NGHĨA VIỆT NAM

Độc lập – Tự do – Hạnh phúc

---o0o---

HỢP ĐỒNG KINH TẾ

(V/v: Thu gom, vận chuyển và xử lý chất thải sinh hoạt và công nghiệp)

Số: 0101/2024/HĐ/TT-JCV

- *Căn cứ Luật Dân sự số 91/2015/QH13 được Quốc hội Nước Cộng hòa Xã hội Chủ nghĩa Việt Nam khóa XIII, kỳ họp thứ 10 thông qua ngày 24 tháng 11 năm 2015;*
- *Căn cứ Luật thương mại số 36/2005/QH11 được Quốc hội nước Cộng hoà xã hội chủ nghĩa Việt Nam khoá XI, kỳ họp thứ 7 thông qua ngày 14 tháng 6 năm 2005;*
- *Căn cứ Nghị định 08/2022/NĐ-CP ngày 10 tháng 01 năm 2022 của chính phủ Quy định chi tiết một số điều của Luật Bảo vệ môi trường;*
- *Căn cứ Thông tư 02/2022/TT – BTNMT ngày 10 tháng 01 năm 2022 quy định chi tiết thi hành một số điều của Luật Bảo vệ môi trường;*
- *Căn cứ vào chức năng và điều kiện xử lý chất thải sinh hoạt và công nghiệp của Hợp tác xã Tiểu Thủ Công nghiệp Tấn Thành;*
- *Căn cứ vào nhu cầu của Công ty TNHH Japfa Comfeed Việt Nam*

Hôm nay, ngày 30 tháng 12 năm 2023, đại diện hai bên gồm có:

BÊN A : CÔNG TY TNHH JAPFA COMFEED VIỆT NAM

Địa chỉ : Thị trấn Hương Canh, Huyện Bình Xuyên, Tỉnh Vĩnh Phúc.

Điện thoại : 02513 938 789 Fax:

Mã số thuế : 2500175548.

Đại diện : Ông **Tan Ho Liat** Chức vụ: **GĐ BP heo- KV phía Nam**

Theo Giấy ủy quyền số 10/2023/JCV-OP ngày 01/04/2023.

BÊN B: HỢP TÁC XÃ TIỂU THỦ CÔNG NGHIỆP TẤN THÀNH.

Địa chỉ : 573 ấp Trung Lương, xã Xuân Trường, huyện Xuân Lộc, tỉnh Đồng Nai

Điện thoại : 02516.277.772 – 0933.263.872

Email : htxttcntanthanh2011@gmail.com

Mã số thuế : 360 264 6621.

Tài khoản : 590 220 100 3296 tại ngân hàng Agribank- chi nhánh Xuân Lộc.

Đại diện : Bà **Nguyễn Thị Hoa** Chức vụ: **Chủ tịch HĐQT.**

Sau khi thỏa thuận, hai bên đồng ý ký kết hợp đồng với các điều khoản sau đây:

ĐIỀU 1. NỘI DUNG HỢP ĐỒNG

1.1 Bên A đồng ý chọn Bên B thực hiện dịch vụ thu gom, vận chuyển, xử lý chất thải sinh hoạt và công nghiệp tại các địa điểm kinh doanh của Công Ty TNHH Japfa Comfeed Việt Nam theo đúng chức năng hành nghề của Bên B đã được cấp phép.

Toàn bộ chất thải được chuyên chở và đưa về xử lý tại **CHI NHÁNH CÔNG TY CỔ PHẦN TM-XD ĐA LỘC - NHÀ MÁY XỬ LÝ RÁC ĐỊNH QUÁN** từ ngày ký hợp đồng đến ngày 31 tháng 12 năm 2024.

1.2 Địa điểm thu gom tại: **Theo danh sách trại kèm theo.**

1.3 Hợp đồng có thời hạn: kể từ ngày ký hợp đồng đến **31/12/2024.**

ĐIỀU 2. SỐ LƯỢNG, DANH MỤC CHẤT THẢI XỬ LÝ VÀ ĐƠN GIÁ

2.1 Số lượng:

2.1.1 Số lượng chất thải phụ thuộc vào quá trình phát sinh chất thải sinh hoạt và công nghiệp tại các địa điểm kinh doanh của Công Ty TNHH Japfa Comfeed Việt Nam đang lưu giữ tại kho.

2.1.2 Số lượng chất thải được tính theo số lượng thực tế mà Bên A giao cho Bên B thông qua Biên bản giao nhận có xác nhận của đại diện hai bên.

2.2 Đơn giá thu gom, vận chuyển và xử lý:

STT	HẠNG MỤC CÔNG VIỆC	SỐ LƯỢNG (địa điểm thu gom)	ĐƠN GIÁ (VNĐ/ địa điểm)	THÀNH TIỀN (VNĐ)
1	Thu gom, vận chuyển, xử lý chất thải sinh hoạt và công nghiệp.	1	2.500.000	2.500.000
	TỔNG CỘNG (chưa bao gồm thuế GTGT)			**2.500.000**
Bằng chữ: Hai triệu năm trăm ngàn đồng chẵn.				

-Tần suất thu gom: **01 lần/tháng.**

-Số lượng thu gom tối đa 2.000kg/1 lần thu gom/tháng, nếu lượng rác thu gom vượt số lượng thì tính 1.500 VNĐ/kg.

Ghi chú:

- *Khối lượng chất thải đều được quy đổi bằng đơn vị kilogam;*
- *Xe vận chuyển có đủ chức năng vận chuyển và xử lý chất thải sinh hoạt và công nghiệp.*

ĐIỀU 3. ĐỊA ĐIỂM THU GOM VÀ PHƯƠNG THỨC THANH TOÁN

3.1 Địa điểm thu gom

3.1.1 Địa điểm thu gom chất thải tại kho chứa rác tại các địa điểm kinh doanh của Công Ty TNHH Japfa Comfeed Việt Nam theo danh sách đính kèm.

Sau thu gom và xử lý chất thải, hai bên căn cứ trên Biên bản giao nhận thực tế có xác nhận của đại diện hai bên, Bên B phát hành hóa đơn tài chính hợp lệ cho Bên A.

3.2 Phương thức thanh toá

3.2.1 Hình thức thanh toán: Bên A thanh toán chi phí thu gom, vận chuyển và xử lý cho Bên B theo hình thức chuyển khoản.

3.2.2 Thanh toán 01 (một) lần trong vòng 10 ngày kể từ ngày bên A nhận được hóa đơn thuế GTGT hợp pháp và chứng từ thu gom rác sinh hoạt và công nghiệp của các trại đã thu gom thực tế và được ký tên và đóng dấu của Bên B.

3.3 **Thông tin xuất hóa đơn: Theo danh sách trại đính kèm.**

ĐIỀU 4. TRÁCH NHIỆM CỦA CÁC BÊN

4.1 **Trách nhiệm của Bên A**

4.1.1 Khi cần thu gom rác sinh hoạt và công nghiệp, Bên A thông báo cho bên B trước 03 ngày qua số điện thoại: 02516.277.772 – 0933.263.872 hoặc email: htxttcntanthanh2011@gmail.com và Bên B phải hoàn thành việc thu gom trong 03 ngày tiếp theo.

4.1.2 Khi bàn giao rác sinh hoạt và công nghiệp, Bên A phải ký vào biên bản bàn giao chất thải.

4.1.3 Bên A tạo điều kiện thuận lợi cho cán bộ của Bên B thực hiện thu gom chất thải, cử nhân viên giám sát trong quá trình thu gom chất thải hay cung cấp giấy tờ cần thiết khi ra vào cổng Công ty.

4.2 **Trách nhiệm của Bên B**

4.2.1 Bên B có trách nhiệm thực hiện vận chuyển theo yêu cầu của Bên A để tránh tình trạng ứ đọng kho bãi, bảo đảm chất thải được xử lý và tái chế, tái sử dụng theo đúng quy định hiện hành của Chính phủ Việt Nam về bảo vệ môi trường. Chất thải được xử lý bằng các phương pháp đã đăng ký trong giấy phép xử lý, tiêu hủy đã được cấp của Bên B.

4.2.2 Bên B có trách nhiệm làm thủ tục xuất trình giấy tờ cần thiết và thực hiện tốt nội quy của Bên A khi xe và công nhân của Bên B ra/vào cổng Bên A.

4.2.3 Sau khi chất thải của Bên A được giao cho Bên B, nếu có bất kỳ sự cố nào xảy ra trong quá trình vận chuyển, lưu giữ và xử lý thì Bên B hoàn toàn chịu trách nhiệm.

4.2.4 Vận chuyển chất thải ra khỏi cổng của Bên A khi đã thu gom hết số lượng chất thải Bên A giao.

4.2.5 Bên B phải mang đầy đủ các phương tiện thiết bị chuyên dụng cần thiết khi đến thu gom chất thải. Tuân thủ quy chế quản lý chất thải theo quy định của pháp luật về việc thu gom, vận chuyển và xử lý.

4.2.6 Bên B phải cung cấp biên bản thu gom chất thải cho Bên A sau khi đã hoàn thành việc thu gom chất thải.

4.2.7 Bên B phải cung cấp các hồ sơ liên quan đến việc thu gom và xử lý chất thải cho Bên A, để Bên A có căn cứ ký hợp đồng và khi Bên A yêu cầu.

ĐIỀU 5. ĐIỀU KHOẢN CHUNG

5.1 Hai bên cam kết thực hiện đúng và đầy đủ các điều khoản đã ký, không bên nào được tự ý thay đổi nội dung hoặc đơn phương chấm dứt hợp đồng khi chưa có sự thỏa thuận bằng văn bản của hai bên. Bên nào vi phạm sẽ phải bồi thường toàn bộ thiệt hại do hành vi vi phạm của mình gây ra cho bên bị thiệt hại.

5.2 Mọi tranh chấp phát sinh đều được ưu tiên giải quyết trên tinh thần hợp tác, thương lượng. Nếu hai bên không tự giải quyết được vấn đề, cả hai cùng thống nhất sẽ đưa ra giải quyết theo quy định pháp luật Việt Nam hiện hành và theo quyết định Tòa án nhân dân TP. HCM hoặc Tòa án Kinh tế có thẩm quyền. Phán quyết của Tòa án là quyết định cuối cùng mà cả hai bên đều phải tuân thủ. Mọi chi phí cho việc xét xử do bên thua kiện chịu trách nhiệm thanh toán.

5.3 Bên B có trách nhiệm photo và đóng dấu các giấy phép kinh doanh, giấy phép hành nghề xử lý chất thải theo yêu cầu của Luật Bảo vệ môi trường cho Bên A.

ĐIỀU 6. TRƯỜNG HỢP BẤT KHẢ KHÁNG

6.1 Thực hiện nghiêm chỉnh hợp đồng là nghĩa vụ của các bên liên quan trong hợp đồng và cũng là một nguyên tắc luật định. Tuy nhiên, không phải lúc nào hợp đồng cũng được thực hiện một cách suôn sẻ. Vẫn có thể có những biến cố xảy ra làm ảnh hưởng đến quá trình thực hiện hợp đồng của các bên. Trong đó có những sự cố nằm ngoài khả năng dự đoán và kiểm soát của các bên, xảy ra không phải do lỗi của các bên, mà do các "sự kiện bất khả kháng" như: lũ lụt, hỏa hoạn, bão, động đất, sóng thần, chiến tranh, bạo loạn, đảo chính, đình công, cấm vận, thay đổi chính sách của chính phủ,....

6.2 Khi có các sự kiện này xảy ra làm chậm trễ quá trình thực hiện hợp đồng của một trong các bên liên quan đến hợp đồng, thì bên xảy ra sự cố phải nhanh chóng thông báo cho Bên còn lại, để cùng nhau giải quyết các vấn đề phát sinh.

ĐIỀU 7. HIỆU LỰC CỦA HỢP ĐỒNG

7.1 Hợp đồng này có hiệu lực kể từ ngày ký và kết thúc sau khi việc vận chuyển, xử lý chất thải sinh hoạt và công nghiệp, thanh toán chi phí xử lý hoàn tất đến ngày 31/12/2024.

7.2 Việc sửa đổi, bổ sung hợp đồng chỉ có hiệu lực thi hành bằng cách: Hai bên thỏa thuận ký kết phụ lục bổ sung hoặc ký kết hợp đồng mới. Phụ lục bổ sung hợp đồng là một bộ phận không thể tách rời với hợp đồng và có hiệu lực như hợp đồng chính. Nếu phụ lục bổ sung hợp đồng có những điều khoản trái với điều khoản nào trong hợp đồng thì được coi điều khoản đó trong hợp đồng chính đã được sửa đổi.

7.3 Hợp đồng được lập thành 04 (bốn) bản. Mỗi bên giữ 02 (hai) bản có giá trị pháp lý như nhau.

ĐẠI DIỆN BÊN A	ĐẠI DIỆN BÊN B
(CHỦ NGUỒN THẢI)	(ĐƠN VỊ VẬN CHUYỂN XỬ LÝ)
CÔNG TY TRÁCH NHIỆM HỮU HẠN JAPFA COMFEED VIỆT NAM	HỢP TÁC XÃ TIỂU THỦ CÔNG NGHIỆP TÂN THÀNH
Tan Ho Liat	Nguyễn Thị Hoa

DANH SÁCH TRẠI VÀ THÔNG TIN XUẤT HÓA ĐƠN

(Kèm theo Hợp đồng số: **0101/2024/HĐ/TT-JCV** ký ngày 30/12 /2023)

STT	Tên địa điểm kinh doanh	Thông tin xuất hóa đơn		Địa chỉ trại thu gom
		Tên công ty và địa chỉ	Mã số thuế	
1	Công ty Trách Nhiệm Hữu Hạn Japfa Comfeed Việt Nam - Chi nhánh Bình Phước (Trại heo ông bà)	Công ty Trách Nhiệm Hữu Hạn Japfa Comfeed Việt Nam - Chi nhánh Bình Phước Địa chỉ: Khu 4, Ấp Cần Lê, Xã Lộc Thịnh, Huyện Lộc Ninh, Tỉnh Bình Phước, Việt Nam	2500175548-011	Khu 4, Ấp Cần Lê, Xã Lộc Thịnh, Huyện Lộc Ninh, Tỉnh Bình Phước, Việt Nam
2	Địa điểm kinh doanh Công ty Trách Nhiệm Hữu hạn Japfa Comfeed Việt Nam - Chi nhánh Bình Phước - Trang trại chăn nuôi heo nuôi heo nọc (AI Center)	Công ty Trách Nhiệm Hữu Hạn Japfa Comfeed Việt Nam - Chi nhánh Bình Phước Địa chỉ: Khu 4, Ấp Cần Lê, Xã Lộc Thịnh, Huyện Lộc Ninh, Tỉnh Bình Phước, Việt Nam	2500175548-011	Tổ 1, thôn 2, xã Thống Nhất, huyện Bù Đăng, tỉnh Bình Phước, Việt Nam
3	Công ty Trách Nhiệm Hữu Hạn Japfa Comfeed Việt Nam - Chi nhánh Bình Phước 2 (Trại heo phú Riềng)	Công ty Trách Nhiệm Hữu Hạn Japfa Comfeed Việt Nam - Chi nhánh Bình Phước 2. Địa chỉ: Thôn Phu Mang 3, Xã Long Hà, Huyện Phú Riềng, Tỉnh Bình Phước, Việt Nam	2500175548-031	Thôn Phu Mang 3, Xã Long Hà, Huyện Phú Riềng, Tỉnh Bình Phước, Việt Nam
4	Trại heo GP.G Phước Tân	Công ty Trách Nhiệm Hữu Hạn Japfa Comfeed Việt Nam - Chi Nhánh Đồng Nai 4 Địa chỉ: Số 2 và 4, Đường N1, Khu dân cư phục vụ tái định cư, Khu phố Nhị Hoà, Phường Hiệp Hoà, Thành phố Biên Hoà,Tỉnh Đồng Nai, Việt Nam	2500175548-013	Ấp Tân Rú, Xã Phước Tân, Huyện Xuyên Mộc, Tỉnh Bà Rịa - Vũng Tàu, Việt Nam
5	Trại heo RF Lộc Thịnh	Công ty Trách Nhiệm Hữu Hạn Japfa Comfeed Việt Nam - Chi Nhánh Đồng Nai 4 Địa chỉ: Số 2 và 4, Đường N1, Khu dân cư phục vụ tái định cư, Khu phố Nhị Hoà, Phường Hiệp Hoà, Thành phố Biên Hoà,Tỉnh Đồng Nai, Việt Nam	2500175548-013	Ấp Đồng Tâm, Xã Lộc Thịnh, Huyện Lộc Ninh, Tỉnh Bình Phước, Việt Nam
6	Trại heo PS.S Tân Hà	Công ty Trách Nhiệm Hữu Hạn Japfa Comfeed Việt Nam - Chi Nhánh Đồng Nai 4 Địa chỉ: Số 2 và 4, Đường N1, Khu dân cư phục vụ tái định cư, Khu phố Nhị	2500175548-013	Thôn Đông Thuận, Xã Tân Hà, Huyện Hàm Tân, Tỉnh Bình Thuận, Việt Nam

		Hoà, Phường Hiệp Hoà, Thành phố Biên Hoà,Tỉnh Đồng Nai, Việt Nam		
7	Trại heo RF Tân Thắng	Công ty Trách Nhiệm Hữu Hạn Japfa Comfeed Việt Nam - Chi Nhánh Đồng Nai 4 Địa chỉ: Số 2 và 4, Đường N1, Khu dân cư phục vụ tái định cư, Khu phố Nhị Hoà, Phường Hiệp Hoà, Thành phố Biên Hoà,Tỉnh Đồng Nai, Việt Nam	2500175548-013	Thôn Hàm Thắng, Xã Tân Thắng, Huyện Hàm Tân, Tỉnh Bình Thuận, Việt Nam
8	Trại heo PS.S Hàm Cường	Công ty Trách Nhiệm Hữu Hạn Japfa Comfeed Việt Nam - Chi Nhánh Đồng Nai 4 Địa chỉ: Số 2 và 4, Đường N1, Khu dân cư phục vụ tái định cư, Khu phố Nhị Hoà, Phường Hiệp Hoà, Thành phố Biên Hoà,Tỉnh Đồng Nai, Việt Nam	2500175548-013	Thôn Phú Sung, Xã Hàm Cường, Huyện Hàm Thuận Nam, Tỉnh Bình Thuận, Việt Nam
9	Trại heo PS.S Hàm Thạnh	Công ty Trách Nhiệm Hữu Hạn Japfa Comfeed Việt Nam - Chi Nhánh Đồng Nai 4 Địa chỉ: Số 2 và 4, Đường N1, Khu dân cư phục vụ tái định cư, Khu phố Nhị Hoà, Phường Hiệp Hoà, Thành phố Biên Hoà,Tỉnh Đồng Nai, Việt Nam	2500175548-013	Ấp Ba Bàu, Xã Hàm Thạnh, Huyện Hàm Thuận Nam, Tỉnh Bình Thuận, Việt Nam
10	Trại heo PS.S Xuân Tây	Công ty Trách Nhiệm Hữu Hạn Japfa Comfeed Việt Nam - Chi Nhánh Đồng Nai 4 Địa chỉ: Số 2 và 4, Đường N1, Khu dân cư phục vụ tái định cư, Khu phố Nhị Hoà, Phường Hiệp Hoà, Thành phố Biên Hoà,Tỉnh Đồng Nai, Việt Nam.	2500175548-013	Tổ 4, ấp 4, Xuân tây, huyện Cẩm Mỹ, tỉnh Đồng Nai, Việt Nam.
11	Trại heo GP.G Xuân Hưng 1	Công ty Trách Nhiệm Hữu Hạn Japfa Comfeed Việt Nam - Chi Nhánh Đồng Nai 4	2500175548-013	Tổ 7, ấp 1, xã Xuân Hưng, huyện Xuân Lộc, tỉnh Đồng Nai, Việt Nam.
12	Trại heo RF Xuân Trường	Địa chỉ: Số 2 và 4, Đường N1, Khu dân cư phục vụ tái định cư, Khu phố Nhị Hoà, Phường Hiệp Hoà, Thành phố Biên Hoà,Tỉnh Đồng Nai, Việt Nam	2500175548-013	Tổ 8, Ấp Trung Hiếu, Xã Xuân Trường, Huyện Xuân Lộc, Tỉnh Đồng Nai, Việt Nam
13	Trại heo RF Xuân Thành	Công ty Trách Nhiệm Hữu Hạn Japfa Comfeed Việt Nam - Chi Nhánh Đồng Nai 4 Địa chỉ: Số 2 và 4, Đường N1, Khu dân cư phục vụ tái định cư, Khu phố Nhị Hoà, Phường Hiệp Hoà, Thành phố	2500175548-013	Tổ 12, Ấp Tân Hoà, Xã Xuân Thành, Huyện Xuân Lộc, Tỉnh Đồng Nai, Việt Nam

		Biên Hoà,Tỉnh Đồng Nai, Việt Nam		
14	Trại heo RF Xuân Đông 1,2	Công ty Trách Nhiệm Hữu Hạn Japfa Comfeed Việt Nam - Chi Nhánh Đồng Nai 4 Địa chỉ: Số 2 và 4, Đường N1, Khu dân cư phục vụ tái định cư, Khu phố Nhị Hoà, Phường Hiệp Hoà, Thành phố Biên Hoà,Tỉnh Đồng Nai, Việt Nam	2500175548-013	Tổ 1, Ấp Láng Me, Xã Xuân Đông, Huyện Cẩm Mỹ, Tỉnh Đồng Nai, Việt Nam
15	Trại heo PS.S Suối Cao	Công ty Trách Nhiệm Hữu Hạn Japfa Comfeed Việt Nam - Chi Nhánh Đồng Nai 4 Địa chỉ: Số 2 và 4, Đường N1, Khu dân cư phục vụ tái định cư, Khu phố Nhị Hoà, Phường Hiệp Hoà, Thành phố Biên Hoà,Tỉnh Đồng Nai, Việt Nam	2500175548-013	Số 38, Tổ 19, Ấp Chà Rang, Xã Suối Cao, Huyện Xuân Lộc, Tỉnh Đồng Nai, Việt Nam
16	Trại heo RF Đạ Tẻh	Công ty Trách Nhiệm Hữu Hạn Japfa Comfeed Việt Nam - Chi Nhánh Đồng Nai 4 Địa chỉ: Số 2 và 4, Đường N1, Khu dân cư phục vụ tái định cư, Khu phố Nhị Hoà, Phường Hiệp Hoà, Thành phố Biên Hoà,Tỉnh Đồng Nai, Việt Nam	2500175548-013	Thôn 1A, Xã Triệu Hải, Huyện Đạ Tẻh, Tỉnh Lâm Đồng, Việt Nam
17	Trại heo GP.S Lộc Thịnh	Công ty Trách Nhiệm Hữu Hạn Japfa Comfeed Việt Nam - Chi Nhánh Đồng Nai 4 Địa chỉ: Số 2 và 4, Đường N1, Khu dân cư phục vụ tái định cư, Khu phố Nhị Hoà, Phường Hiệp Hoà, Thành phố Biên Hoà,Tỉnh Đồng Nai, Việt Nam.	2500175548-013	Khu 4, Ấp Cần Lê, Xã Lộc Thịnh, Huyện Lộc Ninh, Tỉnh Bình Phước, Việt Nam.
18	Trại heo PS Lộc Thịnh 1	Công ty Trách Nhiệm Hữu Hạn Japfa Comfeed Việt Nam - Chi Nhánh Đồng Nai 4 Địa chỉ: Số 2 và 4, Đường N1, Khu dân cư phục vụ tái định cư, Khu phố Nhị Hoà, Phường Hiệp Hoà, Thành phố Biên Hoà,Tỉnh Đồng Nai, Việt Nam	2500175548-013	Ấp Tà Kiết, xã Lộc Thịnh, huyện Lộc Ninh, tỉnh Bình Phước, Việt Nam
19	Địa Điểm Kinh Danh Công ty Trách Nhiệm Hữu Hạn Japfa Comfeed Việt Nam - Chi Nhánh Đồng Nai 4 - Trại heo PS.S Đắk Nhau 1	Công ty Trách Nhiệm Hữu Hạn Japfa Comfeed Việt Nam - Chi Nhánh Đồng Nai 4 Địa chỉ: Số 2 và 4, Đường N1, Khu dân cư phục vụ tái định cư, Khu phố Nhị Hoà, Phường Hiệp Hoà, Thành phố	2500175548-013	Thôn Đắk Wí, Xã Đắk Nhau, Huyện Bù Đăng, Tỉnh Bình Phước, Việt Nam

		Biên Hoà,Tỉnh Đồng Nai, Việt Nam		
20	Trại heo RF Ea Pô	Công ty Trách Nhiệm Hữu Hạn Japfa Comfeed Việt Nam - Chi Nhánh Đồng Nai 4 Địa chỉ: Số 2 và 4, Đường N1, Khu dân cư phục vụ tái định cư, Khu phố Nhị Hoà, Phường Hiệp Hoà, Thành phố Biên Hoà,Tỉnh Đồng Nai, Việt Nam	2500175548-013	Thôn 1, Cồn Dầu, Xã Ea Pô, Huyện Cư Jút, Tỉnh Đắk Nông, Việt Nam
21	Địa Điểm Kinh Doanh Công ty Trách Nhiệm Hữu Hạn Japfa Comfeed Việt Nam - Chi nhánh Đồng Nai 4 -Trại heo GP.S Đắk Nhau 2	Công ty Trách Nhiệm Hữu Hạn Japfa Comfeed Việt Nam - Chi Nhánh Đồng Nai 4 Địa chỉ: Số 2 và 4, Đường N1, Khu dân cư phục vụ tái định cư, Khu phố Nhị Hoà, Phường Hiệp Hoà, Thành phố Biên Hoà,Tỉnh Đồng Nai, Việt Nam	2500175548	Đường DT760, Thôn Đắk Wí, Xã Đắk Nhau, Huyện Bù Đăng, Tỉnh Bình Phước, Việt Nam
22	Địa Điểm Kinh Doanh Công ty Trách Nhiệm Hữu Hạn Japfa Comfeed Việt Nam - Chi nhánh Đồng Nai 4 - Trại Heo RF Krong Pak	Công ty Trách Nhiệm Hữu Hạn Japfa Comfeed Việt Nam - Chi Nhánh Đồng Nai 4 Địa chỉ: Số 2 và 4, Đường N1, Khu dân cư phục vụ tái định cư, Khu phố Nhị Hoà, Phường Hiệp Hoà, Thành phố Biên Hoà,Tỉnh Đồng Nai, Việt Nam	2500175548-013	Buôn Kruê, xã Vụ Bổn, huyện Krông Pắc, tỉnh Đắk Lắk, Việt Nam.
23	Địa Điểm Kinh Doanh Công ty Trách Nhiệm Hữu Hạn Japfa Comfeed Việt Nam - Chi nhánh Đồng Nai 4 - Trại Heo RF Hòa Thạnh 1,2	Công ty Trách Nhiệm Hữu Hạn Japfa Comfeed Việt Nam - Chi Nhánh Đồng Nai 4 Địa chỉ: Số 2 và 4, Đường N1, Khu dân cư phục vụ tái định cư, Khu phố Nhị Hoà, Phường Hiệp Hoà, Thành phố Biên Hoà,Tỉnh Đồng Nai, Việt Nam	2500175548-013	ấp Hiệp Bình, xã Hòa Thạnh, huyện Châu Thành, tỉnh Tây Ninh, Việt Nam
24	Địa Điểm Kinh Doanh Công ty Trách Nhiệm Hữu Hạn Japfa Comfeed Việt Nam - Chi nhánh Đồng Nai 4 - Trại Heo RF Quảng Tân	Công ty Trách Nhiệm Hữu Hạn Japfa Comfeed Việt Nam - Chi Nhánh Đồng Nai 4 Địa chỉ: Số 2 và 4, Đường N1, Khu dân cư phục vụ tái định cư, Khu phố Nhị Hoà, Phường Hiệp Hoà, Thành phố Biên Hoà,Tỉnh Đồng Nai, Việt Nam	2500175548-013	Thôn Đăk M'rê , xã Quảng Tân, Huyện Tuy Đức, tỉnh Đắk Nông, Việt Nam
25	Địa Điểm Kinh Doanh Công ty Trách Nhiệm Hữu Hạn Japfa Comfeed Việt Nam - Chi nhánh Đồng Nai 4 - Trại Heo RF Quảng Phú 2	Công ty Trách Nhiệm Hữu Hạn Japfa Comfeed Việt Nam - Chi Nhánh Đồng Nai 4 Địa chỉ: Số 2 và 4, Đường N1, Khu dân cư phục vụ tái định cư, Khu phố Nhị Hoà, Phường Hiệp Hoà, Thành phố	2500175548-013	Thôn Phú Hòa, xã Quảng Phú, huyện Krông Nô, tỉnh Đắk Nông, Việt Nam.

		Biên Hoà,Tỉnh Đồng Nai, Việt Nam.		
26	Địa Điểm Kinh Doanh Công ty Trách Nhiệm Hữu Hạn Japfa Comfeed Việt Nam - Chi nhánh Đồng Nai 4 - Trại Heo RF Quảng Phú	Công ty Trách Nhiệm Hữu Hạn Japfa Comfeed Việt Nam - Chi Nhánh Đồng Nai 4 Địa chỉ: Số 2 và 4, Đường N1, Khu dân cư phục vụ tái định cư, Khu phố Nhị Hoà, Phường Hiệp Hoà, Thành phố Biên Hoà,Tỉnh Đồng Nai, Việt Nam	2500175548 – 013	Thôn Phú Hòa, xã Quảng Phú, huyện Krông Nô, tỉnh Đắk Nông, Việt Nam.
27	Địa Điểm Kinh Doanh Công ty Trách Nhiệm Hữu Hạn Japfa Comfeed Việt Nam - Chi nhánh Đồng Nai 4 - Trại Heo PS.S Chư Răng	Công ty Trách Nhiệm Hữu Hạn Japfa Comfeed Việt Nam - Chi Nhánh Đồng Nai 4 Địa chỉ: Số 2 và 4, Đường N1, Khu dân cư phục vụ tái định cư, Khu phố Nhị Hoà, Phường Hiệp Hoà, Thành phố Biên Hoà,Tỉnh Đồng Nai, Việt Nam	2500175548-013	Thôn Plei Du, xã Chư Răng, huyện Ia Pa, tỉnh Gia Lai

CỘNG HÒA XÃ HỘI CHỦ NGHĨA VIỆT NAM

Độc lập – Tự do – Hạnh phúc

---o0o---

HỢP ĐỒNG KINH TẾ

(V/v: Thu gom, vận chuyển và xử lý chất thải nguy hại)

Số: 0101 /2024/HĐ –TĐX

- *Căn cứ Luật Dân sự số 91/2015/QH13 được Quốc hội Nước Cộng hòa Xã hội Chủ nghĩa Việt Nam khóa XIII, kỳ họp thứ 10 thông qua ngày 24 tháng 11 năm 2015;*
- *Căn cứ Luật thương mại số 36/2005/QH11 được Quốc hội nước Cộng hoà xã hội chủ nghĩa Việt Nam khoá XI, kỳ họp thứ 7 thông qua ngày 14 tháng 6 năm 2005;*
- *Căn cứ Nghị định 08/2022/NĐ-CP ngày 10 tháng 01 năm 2022 của chính phủ Quy định chi tiết một số điều của Luật Bảo vệ môi trường;*
- *Căn cứ Thông tư 02/2022/TT – BTNMT ngày 10 tháng 01 năm 2022 quy định chi tiết thi hành một số điều của Luật Bảo vệ môi trường;*
- *Căn cứ vào chức năng và điều kiện xử lý chất thải nguy hại của Công ty Cổ phần Công nghệ Môi trường Trái Đất Xanh;*
- *Căn cứ vào nhu cầu của Công Ty TNHH Japfa Comfeed Việt Nam*

Hôm nay, ngày 30 tháng 12 năm 2023, đại diện hai bên gồm có:

BÊN A : CÔNG TY TNHH JAPFA COMFEED VIỆT NAM

Địa chỉ : Thị trấn Hương Canh, Huyện Bình Xuyên, Tỉnh Vĩnh Phúc.

Điện thoại : 02513 938 789 Fax:

Mã số thuế : 2500175548.

Đại diện : Ông **Tan Ho Liat** Chức vụ: **GĐ BP heo- KV phía Nam**

Theo Giấy ủy quyền số 10/2023/JCV-OP ngày 01/04/2023.

BÊN B : CÔNG TY CP CÔNG NGHỆ MÔI TRƯỜNG TRÁI ĐẤT XANH

Địa chỉ : Lô 04HG-1, Đường dọc kênh Ranh, KCN Xuyên Á, ấp Tràm Lạc, xã Mỹ Hạnh Bắc, huyện Đức Hòa, tỉnh Long An

Điện thoại : 0272.3758858 Fax: 0272.3758828

Mã số thuế : 1101404258

Số tài khoản : 118492999. Tại Ngân hàng Á Châu, Chi nhánh Phú Lâm, TP.HCM.

Đại diện : Ông **Đỗ Huy Lực** Chức vụ: **Tổng giám đốc**

Sau khi thỏa thuận, hai bên đồng ý ký kết hợp đồng với các điều khoản sau đây:

ĐIỀU 1. NỘI DUNG HỢP ĐỒNG

1.1 Bên A đồng ý chọn Bên B thực hiện dịch vụ thu gom, vận chuyển, xử lý chất thải nguy hại tại các địa điểm kinh doanh của Công Ty TNHH Japfa Comfeed Việt Nam theo đúng chức năng hành nghề của Bên B đã được cấp phép.

1.2 Toàn bộ chất thải được chuyên chở và đưa về xử lý tại Nhà máy xử lý chất thải nguy hại của Công ty Cổ phần Công nghệ Môi trường Trái Đất Xanh, tại địa chỉ: Lô 04HG-1, Đường dọc kênh Ranh, KCN Xuyên Á, ấp Tràm Lạc, xã Mỹ Hạnh Bắc, huyện Đức Hòa, tỉnh Long An

1.3 Hợp đồng có thời hạn kể từ ngày ký hợp đồng đến ngày 31/12/2024.

ĐIỀU 2. SỐ LƯỢNG, DANH MỤC CHẤT THẢI XỬ LÝ VÀ ĐƠN GIÁ

2.1 <u>Số lượng</u>

2.1.1 Số lượng chất thải phụ thuộc vào quá trình phát sinh chất thải nguy hại (CTNH) tại các địa điểm kinh doanh của Công Ty TNHH Japfa Comfeed Việt Nam đang lưu giữ tại kho.

2.1.2 Số lượng chất thải được tính theo số lượng thực tế mà Bên A giao cho Bên B thông qua Biên bản giao nhận có xác nhận của đại diện hai bên.

2.2 **Đơn giá thu gom, vận chuyển và xử lý**

STT	HẠNG MỤC CÔNG VIỆC	SỐ LƯỢNG (địa điểm thu gom)	ĐƠN GIÁ (VND/ địa điểm)	THÀNH TIỀN (VND)
1	Thu gom, vận chuyển, xử lý chất thải nguy hại (Khối lượng CTNH bàn giao của 01 địa điểm ≤ **300 Kg**)	37	4.600.000	170.200.000
	TỔNG CỘNG (chưa bao gồm thuế VAT)			**170.200.000**
Bằng chữ: Một trăm bảy mươi triệu hai trăm ngàn đồng chẵn.				

-Tần suất thu gom: **01 lần/năm/trại**

- Đơn giá phát sinh với số lượng vượt qua 300kg/địa điểm là: **8.000 VNĐ/kg** *(chưa bao gồm thuế VAT)*

Ghi chú:

- *Khối lượng chất thải đều được quy đổi bằng đơn vị kilogam;*
- *Xe vận chuyển có chức năng vận chuyển và xử lý CTNH được Bộ TNMT cấp phép.*

Danh mục chất thải và điều kiện lưu giữ:

Danh mục các mã chất thải và điều kiện lưu giữ: Căn cứ theo sổ đăng ký chủ nguồn thải chất thải của Bên A được cấp.

TT	Tên chất thải	ĐVT	Mã CTNH
01	Bóng đèn huỳnh quang và các loại thuỷ tinh hoạt tính thải	Kg	16 01 06
02	Chất hấp thụ, vật liệu lọc (bao gồm cả vật liệu lọc dầu chưa nêu tại các mã khác), bao tay, giẻ lau, vải bảo vệ thải bị nhiễm các thành phần nguy hại	Kg	18 02 01
03	Hộp mực in thải	Kg	08 02 04
04	Bao bì mềm thải	Kg	18 01 01
05	Bao bì kim loại cứng thải	Kg	18 01 02
06	Bao bì nhựa thải	Kg	18 01 03
07	Bao bì thải bằng các vật liệu khác: chai, lọ thủy tinh,...	Kg	18 01 04
08	Dụng cụ thuốc thú y thải	Kg	13 02 01
09	Dung dịch thuốc thú y thải	Kg	13 02 02

ĐIỀU 3. ĐỊA ĐIỂM THU GOM VÀ PHƯƠNG THỨC THANH TOÁN

3.1 **Địa điểm thu gom**

3.1.1 Địa điểm thu gom chất thải tại kho chứa rác tại các địa điểm kinh doanh của Công Ty TNHH Japfa Comfeed Việt Nam theo danh sách đính kèm.

Sau thu gom và xử lý chất thải, hai bên căn cứ trên Biên bản giao nhận thực tế có xác nhận của đại diện hai bên, Bên B phát hành hóa đơn tài chính hợp lệ cho Bên A về chi phí xử lý chất thải nguy hại.

3.2 **Phương thức thanh toán**

3.2.1 Hình thức thanh toán: Bên A thanh toán chi phí thu gom, vận chuyển và xử lý cho Bên B theo hình thức chuyển khoản.

3.2.2 Thanh toán 1 (một) lần trong vòng 10 ngày kể từ ngày bên A nhận được hóa đơn GTGT hợp pháp và chứng từ CTNH theo phụ lục 3 Thông tư 02/2022/TT-BTNMT của các trại đã thu gom thực tế và được ký tên và đóng dấu của Bên B.

3.3 **Thông tin xuất hóa đơn**: Theo danh sách đính kèm.

ĐIỀU 4. TRÁCH NHIỆM CỦA CÁC BÊN

4.1 **Trách nhiệm của Bên A**

4.1.1 Toàn bộ chất thải của Bên A phải được thu gom, phân loại chất thải theo từng loại riêng biệt và có nhãn chất thải: chất thải rắn chứa vào bao PE, chất thải lỏng chứa vào thùng có nắp đậy kín và lưu trữ tại một khu vực riêng biệt, cố định để thuận tiện khi Bên B đến thu gom chất thải.

4.1.2 Khi cần thu gom rác thải nguy hại, Bên A thông báo cho bên B trước 03 ngày qua số điện thoại: 0909468616/0272.3758858 hoặc email: khacgiapcnmt@gmail.com và Bên B phải hoàn thành việc thu gom trong 03 ngày tiếp theo.

4.1.3 Khi bàn giao chất thải nguy hại, Bên A phải lập 01 bộ "Chứng từ chất thải nguy hại" gồm 04 liên theo phụ lục 03 Thông tư 02/2022/TT-BTNMT và đã được Bên A ký tên, đóng dấu ở mục 06 và giao cho Bên B trong ngày thu gom chất thải.

4.1.4 Nếu Bên A không phân loại chất thải theo từng loại riêng biệt và không bàn giao chứng từ chất thải nguy hại trong ngày chuyển giao chất thải đúng theo quy định môi trường, thì Bên B sẽ không nhận hàng và Bên A phải chịu toàn bộ chi phí vận chuyển là 5.000.000 VNĐ (Viết bằng chữ: *Năm triệu đồng*).

4.1.5 Bên A tạo điều kiện thuận lợi cho cán bộ của Bên B thực hiện đóng gói chất thải, cử nhân viên giám sát trong quá trình thu gom chất thải hay cung cấp giấy tờ cần thiết khi ra vào cổng Công ty.

4.2 **Trách nhiệm của Bên B**

4.2.1 Bên B có trách nhiệm thực hiện vận chuyển theo yêu cầu của Bên A để tránh tình trạng ứ đọng kho bãi, bảo đảm chất thải được xử lý và tái chế, tái sử dụng theo đúng quy định hiện hành của Chính phủ Việt Nam về bảo vệ môi trường. Chất thải nguy hại được xử lý bằng các phương pháp đã đăng ký trong giấy phép xử lý, tiêu hủy CTNH đã được cấp của Bên B.

4.2.2 Bên B có trách nhiệm làm thủ tục xuất trình giấy tờ cần thiết và thực hiện tốt nội quy của Bên A khi xe và công nhân của Bên B ra/vào cổng Bên A.

4.2.3 Sau khi chất thải của Bên A được giao cho Bên B, nếu có bất kỳ sự cố nào xảy ra trong quá trình vận chuyển, lưu giữ và xử lý thì Bên B hoàn toàn chịu trách nhiệm.

4.2.4 Vận chuyển chất thải ra khỏi cổng của Bên A khi đủ chuyến và chỉ chở loại hàng trong danh mục chất thải của Hợp đồng này.

4.2.5 Bên B phải mang đầy đủ các phương tiện thiết bị chuyên dụng cần thiết khi đến thu gom chất thải. Tuân thủ quy chế quản lý chất thải nguy hại theo quy định của pháp luật về việc thu gom, vận chuyển và xử lý CTNH.

4.2.6 Bên B phải cung cấp chứng từ chất thải nguy hại cho Bên A sau khi đã hoàn thành việc xử lý chất thải nguy hại.

4.2.7 Bên B phải cung cấp các hồ sơ liên quan đến việc thu gom và xử lý chất thải cho Bên A, để Bên A có căn cứ ký hợp đồng và khi Bên A yêu cầu.

ĐIỀU 5. ĐIỀU KHOẢN CHUNG

5.1 Hai bên cam kết thực hiện đúng và đầy đủ các điều khoản đã ký, không bên nào được tự ý thay đổi nội dung hoặc đơn phương chấm dứt hợp đồng khi chưa có sự thỏa thuận bằng văn bản của hai bên. Bên nào vi phạm sẽ phải bồi thường toàn bộ thiệt hại do hành vi vi phạm của mình gây ra cho bên bị thiệt hại.

5.2 Mọi tranh chấp phát sinh đều được ưu tiên giải quyết trên tinh thần hợp tác, thương lượng. Nếu hai bên không tự giải quyết được vấn đề, cả hai cùng thống nhất sẽ đưa ra giải quyết theo quy định pháp luật Việt Nam hiện hành và theo quyết định Tòa án nhân dân TP. HCM hoặc Tòa án Kinh tế có thẩm quyền. Phán quyết của Tòa án là quyết định cuối cùng mà cả hai bên đều phải tuân thủ. Mọi chi phí cho việc xét xử do bên thua kiện chịu trách nhiệm thanh toán.

5.3 Bên B có trách nhiệm photo và đóng dấu các giấy phép kinh doanh, giấy phép hành nghề xử lý chất thải theo yêu cầu của Luật Bảo vệ môi trường cho Bên A.

ĐIỀU 6. TRƯỜNG HỢP BẤT KHẢ KHÁNG

6.1 Thực hiện nghiêm chỉnh hợp đồng là nghĩa vụ của các bên liên quan trong hợp đồng và cũng là một nguyên tắc luật định. Tuy nhiên, không phải lúc nào hợp đồng cũng được thực hiện một cách suôn sẻ.

Vẫn có thể có những biến cố xảy ra làm ảnh hưởng đến quá trình thực hiện hợp đồng của các bên. Trong đó có những sự cố nằm ngoài khả năng dự đoán và kiểm soát của các bên, xảy ra không phải do lỗi của các bên, mà do các "sự kiện bất khả kháng" như: lũ lụt, hỏa hoạn, bão, động đất, sóng thần, chiến tranh, bạo loạn, đảo chính, đình công, cấm vận, thay đổi chính sách của chính phủ,....

6.2 Khi có các sự kiện này xảy ra làm chậm trễ quá trình thực hiện hợp đồng của một trong các bên liên quan đến hợp đồng, thì bên xảy ra sự cố phải nhanh chóng thông báo cho Bên còn lại, để cùng nhau giải quyết các vấn đề phát sinh.

ĐIỀU 7. HIỆU LỰC CỦA HỢP ĐỒNG

7.1 Hợp đồng này có hiệu lực 01 (một) năm kể từ ngày ký và kết thúc sau khi việc vận chuyển, xử lý chất thải nguy hại, thanh toán chi phí xử lý hoàn tất.

7.2 Việc sửa đổi, bổ sung hợp đồng chỉ có hiệu lực thi hành bằng cách: Hai bên thỏa thuận ký kết phụ lục bổ sung hoặc ký kết hợp đồng mới. Phụ lục bổ sung hợp đồng là một bộ phận không thể tách rời với hợp đồng và có hiệu lực như hợp đồng chính. Nếu phụ lục bổ sung hợp đồng có những điều khoản trái với điều khoản nào trong hợp đồng thì được coi điều khoản đó trong hợp đồng chính đã được sửa đổi.

7.3 Hợp đồng được lập thành 04 (bốn) bản. Mỗi bên giữ 02 (hai) bản có giá trị pháp lý như nhau.

ĐẠI DIỆN BÊN A (CHỦ NGUỒN THẢI)	ĐẠI DIỆN BÊN B (ĐƠN VỊ VẬN CHUYỂN XỬ LÝ)
CÔNG TY TRÁCH NHIỆM HỮU HẠN JAPFA COMFEED VIỆT NAM	CÔNG TY CỔ PHẦN CÔNG NGHỆ MÔI TRƯỜNG TRÁI ĐẤT XANH
TẠN HỒ LIAT	ĐỖ HUY LỰC

DANH MỤC CƠ SỞ PHÁT SINH CHẤT THẢI

Đính kèm hợp đồng Số: 0101 /2024/HĐ –TĐX ngày 30/12/2023

STT	Tên địa điểm kinh doanh	Thông tin xuất hóa đơn		Địa chỉ trại thu gom
		Tên công ty và địa chỉ	Mã số thuế	
1	Công ty Trách Nhiệm Hữu Hạn Japfa Comfeed Việt Nam - Chi nhánh Bình Phước (Trại heo ông bà)	Công ty Trách Nhiệm Hữu Hạn Japfa Comfeed Việt Nam - Chi nhánh Bình Phước Địa chỉ: Khu 4, Ấp Cần Lê, Xã Lộc Thịnh, Huyện Lộc Ninh, Tỉnh Bình Phước, Việt Nam	2500175548-011	Khu 4, Ấp Cần Lê, Xã Lộc Thịnh, Huyện Lộc Ninh, Tỉnh Bình Phước, Việt Nam
2	Địa điểm kinh doanh Công ty Trách Nhiệm Hữu hạn Japfa Comfeed Việt Nam - Chi nhánh Bình Phước - Trang trại chăn nuôi heo nuôi heo nọc (AI Center)	Công ty Trách Nhiệm Hữu Hạn Japfa Comfeed Việt Nam - Chi nhánh Bình Phước Địa chỉ: Khu 4, Ấp Cần Lê, Xã Lộc Thịnh, Huyện Lộc Ninh, Tỉnh Bình Phước, Việt Nam	2500175548-011	Tổ 1, thôn 2, xã Thống Nhất, huyện Bù Đăng, tỉnh Bình Phước, Việt Nam
3	Công ty Trách Nhiệm Hữu Hạn Japfa Comfeed Việt Nam - Chi nhánh Bình Phước 2 (Trại heo phú Riềng)	Công ty Trách Nhiệm Hữu Hạn Japfa Comfeed Việt Nam - Chi nhánh Bình Phước 2. Địa chỉ: Thôn Phu Mang 3, Xã Long Hà, Huyện Phú Riềng, Tỉnh Bình Phước, Việt Nam	2500175548-031	Thôn Phu Mang 3, Xã Long Hà, Huyện Phú Riềng, Tỉnh Bình Phước, Việt Nam
4	Công ty Trách Nhiệm Hữu Hạn Japfa Comfeed Việt Nam - Chi Nhánh Đồng Nai 4	Công ty Trách Nhiệm Hữu Hạn Japfa Comfeed Việt Nam Địa chỉ: Thị trấn Hương Canh, Huyện Bình Xuyên, Tỉnh Vĩnh Phúc	2500175548	Số 2 và 4, Đường N1, Khu dân cư phục vụ tái định cư, Khu phố Nhị Hoà, Phường Hiệp Hoà, Thành phố Biên Hoà,Tỉnh Đồng Nai, Việt Nam
5	Công ty Trách Nhiệm Hữu Hạn Japfa Comfeed Việt Nam - Đại Điểm kinh doanh tại Đồng Nai - Nhà Kho	Công ty Trách Nhiệm Hữu Hạn Japfa Comfeed Việt Nam Địa chỉ: Thị trấn Hương Canh, Huyện Bình Xuyên, Tỉnh Vĩnh Phúc	2500175548	Số 7/57, đường Lê Quý Đôn, KP 3, Phường Tân Hiệp, Thành phố Biên Hoà, Tỉnh Đồng Nai, Việt Nam
6	Trạm trung chuyển heo Bình Dương	Công ty Trách Nhiệm Hữu Hạn Japfa Comfeed Việt Nam - Chi Nhánh Đồng Nai 4 Địa chỉ: Số 2 và 4, Đường N1, Khu dân cư phục vụ tái định cư, Khu phố Nhị Hoà, Phường Hiệp Hoà, Thành phố Biên Hoà,Tỉnh Đồng Nai, Việt Nam	2500175548-013	Thửa 1721, tờ bản đồ 77, Ấp Bưng Thuốc, Xã Long Nguyên, Huyện Bàu Bàng, Tỉnh Bình Dương, Việt Nam
7	Trại heo GP.G Phước Tân	Công ty Trách Nhiệm Hữu Hạn Japfa Comfeed Việt Nam - Chi Nhánh Đồng Nai 4 Địa chỉ: Số 2 và 4, Đường N1, Khu dân cư phục vụ tái định cư, Khu phố Nhị Hoà, Phường Hiệp Hoà, Thành phố Biên Hoà,Tỉnh Đồng Nai, Việt Nam	2500175548-013	Ấp Tân Rú, Xã Phước Tân, Huyện Xuyên Mộc, Tỉnh Bà Rịa - Vũng Tàu, Việt Nam
8	Trại heo RF Lộc Thịnh	Công ty Trách Nhiệm Hữu Hạn Japfa Comfeed Việt Nam - Chi Nhánh Đồng Nai 4 Địa chỉ: Số 2 và 4, Đường N1, Khu dân cư phục vụ tái định cư, Khu phố Nhị Hoà, Phường Hiệp Hoà, Thành phố	2500175548-013	Ấp Đồng Tâm, Xã Lộc Thịnh, Huyện Lộc Ninh, Tỉnh Bình Phước, Việt Nam

		Biên Hoà,Tỉnh Đồng Nai, Việt Nam		
9	Trại heo PS.S Tân Hà	Công ty Trách Nhiệm Hữu Hạn Japfa Comfeed Việt Nam - Chi Nhánh Đồng Nai 4 Địa chỉ: Số 2 và 4, Đường N1, Khu dân cư phục vụ tái định cư, Khu phố Nhị Hoà, Phường Hiệp Hoà, Thành phố Biên Hoà,Tỉnh Đồng Nai, Việt Nam	2500175548-013	Thôn Đông Thuận, Xã Tân Hà, Huyện Hàm Tân, Tỉnh Bình Thuận, Việt Nam
10	Trại heo RF Tân Thắng	Công ty Trách Nhiệm Hữu Hạn Japfa Comfeed Việt Nam - Chi Nhánh Đồng Nai 4 Địa chỉ: Số 2 và 4, Đường N1, Khu dân cư phục vụ tái định cư, Khu phố Nhị Hoà, Phường Hiệp Hoà, Thành phố Biên Hoà,Tỉnh Đồng Nai, Việt Nam	2500175548-013	Thôn Hàm Thắng, Xã Tân Thắng, Huyện Hàm Tân, Tỉnh Bình Thuận, Việt Nam
11	Trại heo PS.S Hàm Cường	Công ty Trách Nhiệm Hữu Hạn Japfa Comfeed Việt Nam - Chi Nhánh Đồng Nai 4 Địa chỉ: Số 2 và 4, Đường N1, Khu dân cư phục vụ tái định cư, Khu phố Nhị Hoà, Phường Hiệp Hoà, Thành phố Biên Hoà,Tỉnh Đồng Nai, Việt Nam	2500175548-013	Thôn Phú Sung, Xã Hàm Cường, Huyện Hàm Thuận Nam, Tỉnh Bình Thuận, Việt Nam
12	Trại heo PS.S Hàm Thạnh	Công ty Trách Nhiệm Hữu Hạn Japfa Comfeed Việt Nam - Chi Nhánh Đồng Nai 4 Địa chỉ: Số 2 và 4, Đường N1, Khu dân cư phục vụ tái định cư, Khu phố Nhị Hoà, Phường Hiệp Hoà, Thành phố Biên Hoà,Tỉnh Đồng Nai, Việt Nam	2500175548-013	Ấp Ba Bàu, Xã Hàm Thạnh, Huyện Hàm Thuận Nam, Tỉnh Bình Thuận, Việt Nam
13	Trại heo PS.S Xuân Tây	Công ty Trách Nhiệm Hữu Hạn Japfa Comfeed Việt Nam - Chi Nhánh Đồng Nai 4 Địa chỉ: Số 2 và 4, Đường N1, Khu dân cư phục vụ tái định cư, Khu phố Nhị Hoà, Phường Hiệp Hoà, Thành phố Biên Hoà,Tỉnh Đồng Nai, Việt Nam.	2500175548-013	Tổ 4, ấp 4, Xuân tây, huyện Cẩm Mỹ, tỉnh Đồng Nai, Việt Nam.
14	Trại heo GP.G Xuân Hưng 1	Công ty Trách Nhiệm Hữu Hạn Japfa Comfeed Việt Nam - Chi Nhánh Đồng Nai 4	2500175548-013	Tổ 7, ấp 1, xã Xuân Hưng, huyện Xuân Lộc, tỉnh Đồng Nai, Việt Nam.
15	Trại heo RF Xuân Trường	Địa chỉ: Số 2 và 4, Đường N1, Khu dân cư phục vụ tái định cư, Khu phố Nhị Hoà, Phường Hiệp Hoà, Thành phố Biên Hoà,Tỉnh Đồng Nai, Việt Nam	2500175548-013	Tổ 8, Ấp Trung Hiếu, Xã Xuân Trường, Huyện Xuân Lộc, Tỉnh Đồng Nai, Việt Nam
16	Trại heo RF Xuân Thành	Công ty Trách Nhiệm Hữu Hạn Japfa Comfeed Việt Nam - Chi Nhánh Đồng Nai 4 Địa chỉ: Số 2 và 4, Đường N1, Khu dân cư phục vụ tái định cư, Khu phố Nhị Hoà, Phường Hiệp Hoà, Thành phố Biên Hoà,Tỉnh Đồng Nai, Việt Nam	2500175548-013	Tổ 12, Ấp Tân Hoà, Xã Xuân Thành, Huyện Xuân Lộc, Tỉnh Đồng Nai, Việt Nam

17	Trại heo RF Xuân Đông 1,2	Công ty Trách Nhiệm Hữu Hạn Japfa Comfeed Việt Nam - Chi Nhánh Đồng Nai 4 Địa chỉ: Số 2 và 4, Đường N1, Khu dân cư phục vụ tái định cư, Khu phố Nhị Hoà, Phường Hiệp Hoà, Thành phố Biên Hoà,Tỉnh Đồng Nai, Việt Nam	2500175548-013	Tổ 1, Ấp Láng Me, Xã Xuân Đông, Huyện Cẩm Mỹ, Tỉnh Đồng Nai, Việt Nam
18	Trại heo PS.S Suối Cao	Công ty Trách Nhiệm Hữu Hạn Japfa Comfeed Việt Nam - Chi Nhánh Đồng Nai 4 Địa chỉ: Số 2 và 4, Đường N1, Khu dân cư phục vụ tái định cư, Khu phố Nhị Hoà, Phường Hiệp Hoà, Thành phố Biên Hoà,Tỉnh Đồng Nai, Việt Nam	2500175548-013	Số 38, Tổ 19, Ấp Chà Rang, Xã Suối Cao, Huyện Xuân Lộc, Tỉnh Đồng Nai, Việt Nam
19	Trại heo RF Đạ Tẻh	Công ty Trách Nhiệm Hữu Hạn Japfa Comfeed Việt Nam - Chi Nhánh Đồng Nai 4 Địa chỉ: Số 2 và 4, Đường N1, Khu dân cư phục vụ tái định cư, Khu phố Nhị Hoà, Phường Hiệp Hoà, Thành phố Biên Hoà,Tỉnh Đồng Nai, Việt Nam	2500175548-013	Thôn 1A, Xã Triệu Hải, Huyện Đạ Tẻh, Tỉnh Lâm Đồng, Việt Nam
20	Trại heo GP.S Lộc Thịnh	Công ty Trách Nhiệm Hữu Hạn Japfa Comfeed Việt Nam - Chi Nhánh Đồng Nai 4 Địa chỉ: Số 2 và 4, Đường N1, Khu dân cư phục vụ tái định cư, Khu phố Nhị Hoà, Phường Hiệp Hoà, Thành phố Biên Hoà,Tỉnh Đồng Nai, Việt Nam.	2500175548-013	Khu 4, Ấp Cần Lê, Xã Lộc Thịnh, Huyện Lộc Ninh, Tỉnh Bình Phước, Việt Nam.
21	Trại heo PS Lộc Thịnh 1	Công ty Trách Nhiệm Hữu Hạn Japfa Comfeed Việt Nam - Chi Nhánh Đồng Nai 4 Địa chỉ: Số 2 và 4, Đường N1, Khu dân cư phục vụ tái định cư, Khu phố Nhị Hoà, Phường Hiệp Hoà, Thành phố Biên Hoà,Tỉnh Đồng Nai, Việt Nam	2500175548-013	Ấp Tà Kiết, xã Lộc Thịnh, huyện Lộc Ninh, tỉnh Bình Phước, Việt Nam
22	Trại heo RF Phú Giáo	Công ty Trách Nhiệm Hữu Hạn Japfa Comfeed Việt Nam - Chi Nhánh Đồng Nai 4 Địa chỉ: Số 2 và 4, Đường N1, Khu dân cư phục vụ tái định cư, Khu phố Nhị Hoà, Phường Hiệp Hoà, Thành phố Biên Hoà,Tỉnh Đồng Nai, Việt Nam	2500175548-013	Thửa đất số 346, Tờ bản đồ số 22 và thửa đất số 57 tờ bản đồ số 9, Xã Phước Sang, Huyện Phú Giáo, Tỉnh Bình Dương, Việt Nam
23	Địa Điểm Kinh Danh Công ty Trách Nhiệm Hữu Hạn Japfa Comfeed Việt Nam - Chi Nhánh Đồng Nai 4 - Trại heo PS.S Đắk Nhau 1	Công ty Trách Nhiệm Hữu Hạn Japfa Comfeed Việt Nam - Chi Nhánh Đồng Nai 4 Địa chỉ: Số 2 và 4, Đường N1, Khu dân cư phục vụ tái định cư, Khu phố Nhị Hoà, Phường Hiệp Hoà, Thành phố Biên Hoà,Tỉnh Đồng Nai, Việt Nam	2500175548-013	Thôn Đắk Wí, Xã Đắk Nhau, Huyện Bù Đăng, Tỉnh Bình Phước, Việt Nam
24	Trạm rửa xe Đồng Nai	Công ty Trách Nhiệm Hữu Hạn Japfa Comfeed Việt Nam Địa chỉ: Thị trấn Hương Canh, Huyện Bình Xuyên, Tỉnh Vĩnh Phúc	2500175548	Tổ 9, Ấp Bình Tân, Xã Xuân Phú, Huyện Xuân Lộc, Tỉnh Đồng Nai,Việt Nam
25	Kho Vật Tư	Công ty Trách Nhiệm Hữu Hạn Japfa Comfeed Việt Nam - Chi Nhánh Đồng Nai 4	2500175548-013	Số C3 Tổ 2, Khu phố 4, Phường Tân Hiệp, Thành phố Biên Hoà.

		Địa chỉ: Số 2 và 4, Đường N1, Khu dân cư phục vụ tái định cư, Khu phố Nhị Hoà, Phường Hiệp Hoà, Thành phố Biên Hoà,Tỉnh Đồng Nai, Việt Nam		Tỉnh Đồng Nai, Việt Nam
26	Trại heo RF Ea Pô	Công ty Trách Nhiệm Hữu Hạn Japfa Comfeed Việt Nam - Chi Nhánh Đồng Nai 4 Địa chỉ: Số 2 và 4, Đường N1, Khu dân cư phục vụ tái định cư, Khu phố Nhị Hoà, Phường Hiệp Hoà, Thành phố Biên Hoà,Tỉnh Đồng Nai, Việt Nam	2500175548-013	Thôn 1, Cồn Dầu, Xã Ea Pô, Huyện Cư Jút, Tỉnh Đắk Nông, Việt Nam
27	Công ty Trách Nhiệm Hữu Hạn Japfa Comfeed Việt Nam - Chi nhánh Đồng Nai 4 - Địa điểm kinh doanh Trạm rửa xe Bình Dương	Công ty Trách Nhiệm Hữu Hạn Japfa Comfeed Việt Nam Địa chỉ: Thị trấn Hương Canh, Huyện Bình Xuyên, Tỉnh Vĩnh Phúc	2500175548	Thửa đất số 1429, tờ bản đồ số 19, tổ 4 ấp Lâm Vồ, Xã Thanh Tuyền, Huyện Dầu Tiếng, Tỉnh Bình Dương, Việt Nam
28	Địa Điểm Kinh Doanh Công ty Trách Nhiệm Hữu Hạn Japfa Comfeed Việt Nam - Chi nhánh Đồng Nai 4 -Trại heo GP.S Đắk Nhau 2	Công ty Trách Nhiệm Hữu Hạn Japfa Comfeed Việt Nam - Chi Nhánh Đồng Nai 4 Địa chỉ: Số 2 và 4, Đường N1, Khu dân cư phục vụ tái định cư, Khu phố Nhị Hoà, Phường Hiệp Hoà, Thành phố Biên Hoà,Tỉnh Đồng Nai, Việt Nam	2500175548	Đường DT760, Thôn Đắk Wí, Xã Đắk Nhau, Huyện Bù Đăng, Tỉnh Bình Phước, Việt Nam
29	Địa Điểm Kinh Doanh Công ty Trách Nhiệm Hữu Hạn Japfa Comfeed Việt Nam - Chi nhánh Đồng Nai 4 - Văn phòng Bình Phước	Công ty Trách Nhiệm Hữu Hạn Japfa Comfeed Việt Nam Địa chỉ: Thị trấn Hương Canh, Huyện Bình Xuyên, Tỉnh Vĩnh Phúc	2500175548	Số 71, đường Phạm Ngọc Thạch, Khu phố Phú Trung, phường An Lộc, thị xã Bình Long, Bình Phước Việt Nam
30	Địa Điểm Kinh Doanh Công ty Trách Nhiệm Hữu Hạn Japfa Comfeed Việt Nam - Chi nhánh Đồng Nai 4 - Trại Heo RF Krong Pak	Công ty Trách Nhiệm Hữu Hạn Japfa Comfeed Việt Nam - Chi Nhánh Đồng Nai 4 Địa chỉ: Số 2 và 4, Đường N1, Khu dân cư phục vụ tái định cư, Khu phố Nhị Hoà, Phường Hiệp Hoà, Thành phố Biên Hoà,Tỉnh Đồng Nai, Việt Nam	2500175548-013	Buôn Kruê, xã Vụ Bổn, huyện Krông Pắc, tỉnh Đắk Lắk, Việt Nam.
31	Địa Điểm Kinh Doanh Công ty Trách Nhiệm Hữu Hạn Japfa Comfeed Việt Nam - Chi nhánh Đồng Nai 4 - Trại Heo RF Hòa Thạnh 1.2	Công ty Trách Nhiệm Hữu Hạn Japfa Comfeed Việt Nam - Chi Nhánh Đồng Nai 4 Địa chỉ: Số 2 và 4, Đường N1, Khu dân cư phục vụ tái định cư, Khu phố Nhị Hoà, Phường Hiệp Hoà, Thành phố Biên Hoà,Tỉnh Đồng Nai, Việt Nam	2500175548-013	ấp Hiệp Bình, xã Hòa Thạnh, huyện Châu Thành, tỉnh Tây Ninh, Việt Nam
32	Địa Điểm Kinh Doanh Công ty Trách Nhiệm Hữu Hạn Japfa Comfeed Việt Nam - Chi nhánh Đồng Nai 4 - Trại Heo RF Quảng Tân	Công ty Trách Nhiệm Hữu Hạn Japfa Comfeed Việt Nam - Chi Nhánh Đồng Nai 4 Địa chỉ: Số 2 và 4, Đường N1, Khu dân cư phục vụ tái định cư, Khu phố Nhị Hoà, Phường Hiệp Hoà, Thành phố Biên Hoà,Tỉnh Đồng Nai, Việt Nam	2500175548-013	Thôn Đăk M'rê , xã Quảng Tân, Huyện Tuy Đức, tỉnh Đắk Nông, Việt Nam
33	Địa Điểm Kinh Doanh Công ty Trách Nhiệm Hữu Hạn Japfa Comfeed Việt Nam - Chi nhánh Đồng Nai 4 - Trại Heo RF Quảng Phú 2	Công ty Trách Nhiệm Hữu Hạn Japfa Comfeed Việt Nam - Chi Nhánh Đồng Nai 4 Địa chỉ: Số 2 và 4, Đường N1, Khu dân cư phục vụ tái định cư, Khu phố Nhị Hoà, Phường Hiệp Hoà, Thành phố	2500175548-013	Thôn Phú Hòa, xã Quảng Phú, huyện Krông Nô, tỉnh Đắk Nông, Việt Nam.

		Biên Hoà,Tỉnh Đồng Nai, Việt Nam.		
34	Địa Điểm Kinh Doanh Công ty Trách Nhiệm Hữu Hạn Japfa Comfeed Việt Nam - Chi nhánh Đồng Nai 4 - Trại Heo RF Quảng Phú	Công ty Trách Nhiệm Hữu Hạn Japfa Comfeed Việt Nam - Chi Nhánh Đồng Nai 4 Địa chỉ: Số 2 và 4, Đường N1, Khu dân cư phục vụ tái định cư, Khu phố Nhị Hoà, Phường Hiệp Hoà, Thành phố Biên Hoà,Tỉnh Đồng Nai, Việt Nam	2500175548 – 013	Thôn Phú Hòa, xã Quảng Phú, huyện Krông Nô, tỉnh Đắk Nông, Việt Nam.
35	Địa Điểm Kinh Doanh Công ty Trách Nhiệm Hữu Hạn Japfa Comfeed Việt Nam - Chi nhánh Đồng Nai 4 - Trại Heo PS.S Chư Răng	Công ty Trách Nhiệm Hữu Hạn Japfa Comfeed Việt Nam - Chi Nhánh Đồng Nai 4 Địa chỉ: Số 2 và 4, Đường N1, Khu dân cư phục vụ tái định cư, Khu phố Nhị Hoà, Phường Hiệp Hoà, Thành phố Biên Hoà,Tỉnh Đồng Nai, Việt Nam	2500175548-013	Thôn Plei Du, xã Chư Răng, huyện Ia Pa, tỉnh Gia Lai
36	Trại heo RF Long Tân 1,2	Công ty Trách Nhiệm Hữu Hạn Japfa Comfeed Việt Nam - Chi Nhánh Đồng Nai 4 Địa chỉ: Số 2 và 4, Đường N1, Khu dân cư phục vụ tái định cư, Khu phố Nhị Hoà, Phường Hiệp Hoà, Thành phố Biên Hoà,Tỉnh Đồng Nai, Việt Nam	2500175548-013	Thôn 7, Xã Long Tân, Huyện Phú Riềng, Tỉnh Bình Phước.
37	Trại heo nái và heo cai sữa 5000 con	Công ty Trách Nhiệm Hữu Hạn Japfa Comfeed Việt Nam - Chi Nhánh Bình Phước 2 Địa chỉ: Thôn Phu Mang 3, Xã Long Hà, Huyện Phú Riềng, Bình Phước.	2500175548-031	Thôn Phu Mang 3, Xã Long Hà, Huyện Phú Riềng, Bình Phước.

CÔNG TY TNHH KHOA HỌC CÔNG NGHỆ VÀ PHÂN TÍCH MÔI TRƯỜNG
PHƯƠNG NAM
Trụ sở : 1358/21/5G Đường Quang Trung, P. 14, Q. Gò Vấp, TP. HCM
Hot line : 0919797284 - 0919986829
E-mail : moitruongphuongnam@gmail.com
Website : www.moitruongphuongnam.com

PHÒNG THÍ NGHIỆM ĐẠT CHỨNG NHẬN VIMCERTS 039 & ISO/IEC 17025:2017

PHIẾU KẾT QUẢ KIỂM NGHIỆM

Mã số phiếu: **24.3986**

1. Đơn vị gửi mẫu : **CÔNG TY TNHH JAPFA COMFEED VIỆT NAM – TRANG TRẠI CHĂN NUÔI HEO NỌC (HEO ĐỰC GIỐNG) THEO MÔ HÌNH TRẠI LẠNH KHÉP KÍN, QUY MÔ 1.400 CON.**
Địa chỉ: Tổ 1, thôn 2, xã Thống Nhất, huyện Bù Đăng, tỉnh Bình Phước.

2. Phân loại mẫu : Nước thải

3. Thông tin mẫu : **NT1** - Nước thải tại hồ chứa nước thải sau xử lý

4. Ngày nhận mẫu : 27/03/2024

6. Ngày trả kết quả : 03/04/2024

STT	Chỉ tiêu	Đơn vị	Kết quả	LOD	QCVN 62-MT:2016/ BTNMT CỘT A	Tham khảo QCVN 01-195:2022/ BNNPTNT	Phương pháp phân tích
			NT1				
1	pH	-	7,12	-	**6 – 9**	**5,5 – 9**	TCVN 6492:2011
2	TSS	mg/l	44	-	**50**	-	SMEWW 5210B:2023
3	BOD_5	mg/l	37	-	**40**	-	TCVN 6625:2000
4	COD	mg/l	86	-	**100**	-	SMEWW 5220C:2023
5	Tổng Nitơ	mg/l	47,9	-	**50**	-	TCVN 6638:2000
6	Coliform	MPN /100ml	$2,6 \times 10^3$	-	**3.000**	-	SMEWW 9221B:2023
7	Clorua (Cl^-)	mg/l	256	-	-	**≤ 600**	TCVN 6225-2:2021
8	Asen (As)	mg/l	KPH	0,001	-	**≤ 0,1**	SMEWW 3113B:2023
9	Cadimi (Cd)	mg/l	KPH	0,00015	-	**≤ 0,01**	SMEWW 3113B:2023
10	Tổng Crom	mg/l	KPH	0,0015	-	**≤ 0,5**	SMEWW 3113B:2023
11	Thủy ngân (Hg)	mg/l	KPH	0,00015	-	**≤ 0,02**	SMEWW 3112B:2023
12	Chì (Pb)	mg/l	KPH	0,0015	-	**≤ 0,05**	SMEWW 3113B:2023
13	E.Coli	MPN /100ml	< 1,8	-	-	**≤ 200**	SMEWW 9221B:2023

Trưởng phòng phân tích

Ngô Thị Bích Thuận

Giám đốc

CÔNG TY TNHH KHOA HỌC CÔNG NGHỆ VÀ PHÂN TÍCH MÔI TRƯỜNG PHƯƠNG NAM

Nguyễn Thị Ngọc Báu

Ghi chú:
- Các kết quả phân tích chỉ có giá trị đối với mẫu thử phân tích đã mã hóa như trên
- Không được trích sao một phần hay toàn bộ kết quả phân tích nếu không có sự đồng ý bằng văn bản của công ty.
- Thời gian lưu mẫu: 7 ngày kể từ ngày trả kết quả (Hết thời gian lưu mẫu, PTN không giải quyết việc khiếu nại kết quả phân tích)
- KPH: Không phát hiện; LOD: Giới hạn phát hiện
- QCVN 62-MT:2016/BTNMT: Quy chuẩn kỹ thuật quốc gia về nước thải chăn nuôi
- QCVN 01-195:2022/BTNMT: Quy chuẩn kỹ thuật quốc gia về nước thải chăn nuôi sử dụng cho cây trồng

CÔNG TY TNHH KHOA HỌC CÔNG NGHỆ VÀ PHÂN TÍCH MÔI TRƯỜNG
PHƯƠNG NAM
Trụ sở : 1358/21/5G Đường Quang Trung, P. 14, Q. Gò Vấp, TP. HCM
Hot line : 0919797284 - 0919986829
E-mail : moitruongphuongnam@gmail.com
Website : www.moitruongphuongnam.com
PHÒNG THÍ NGHIỆM ĐẠT CHỨNG NHẬN VIMCERTS 039 & ISO/IEC 17025:2017

PHIẾU KẾT QUẢ KIỂM NGHIỆM

Mã số phiếu: **24.3987**

1. Đơn vị gửi mẫu : **CÔNG TY TNHH JAPFA COMFEED VIỆT NAM – TRANG TRẠI CHĂN NUÔI HEO NỌC (HEO ĐỰC GIỐNG) THEO MÔ HÌNH TRẠI LẠNH KHÉP KÍN, QUY MÔ 1.400 CON.**
Địa chỉ: Tổ 1, thôn 2, xã Thống Nhất, huyện Bù Đăng, tỉnh Bình Phước.

2. Phân loại mẫu : Nước ngầm

3. Thông tin mẫu : **NN1** - Tại giếng khoan trong trang trại

4. Ngày nhận mẫu : 27/03/2024

6. Ngày trả kết quả : 03/04/2024

STT	Chỉ tiêu	Đơn vị	Kết quả	LOD	QCVN 09:2023 /BTNMT	Phương pháp phân tích
1	pH	-	6,76	-	**5,5 – 8,5**	TCVN 6492:2011
2	TDS	mg/l	152	-	**1.500**	TCVN 6625:2000
3	Độ cứng tổng số	mg/l	82,4	-	**500**	SMEWW 2340C:2017
5	Nitrat (tính theo N)	mg/l	KPH	0,02	**15**	TCVN 6180:1996
6	Nitrit (tính theo N)	mg/l	KPH	0,005	**1**	SMEWW 4500-NO2-.B:2017
7	Amoni (tính theo N)	mg/l	KPH	0,01	**1**	SMEWW 4500-NH3.B&F:2023
8	Sắt	mg/l	0,65	-	**5**	TCVN 6177:1996
9	Đồng	mg/l	KPH	0,03	**1**	SMEWW 3111B:2023
10	Kẽm	mg/l	KPH	0,03	**3**	SMEWW 3111B:2023
11	E.coli	MPN /100ml	< 1,8		**KPH**	SMEWW 9221B:2023
12	Coliform	MPN /100ml	< 1,8		**3**	SMEWW 9221B:2023

Trưởng phòng phân tích

Ngô Thị Bích Thuận

Giám đốc

CÔNG TY TNHH KHOA HỌC CÔNG NGHỆ VÀ PHÂN TÍCH MÔI TRƯỜNG PHƯƠNG NAM

Nguyễn Thị Ngọc Báu

Ghi chú:
- Các kết quả phân tích chỉ có giá trị đối với mẫu thử phân tích đã mã hóa như trên
- Không được trích sao một phần hay toàn bộ kết quả phân tích nếu không có sự đồng ý bằng văn bản của công ty.
- Thời gian lưu mẫu: 7 ngày kể từ ngày trả kết quả (Hết thời gian lưu mẫu, PTN không giải quyết việc khiếu nại kết quả phân tích)
- KPH: Không phát hiện; LOD: Giới hạn phát hiện
- QCVN 09:2023/BTNMT: Quy chuẩn kỹ thuật quốc gia về chất lượng nước dưới đất

CÔNG TY TNHH KHOA HỌC CÔNG NGHỆ VÀ PHÂN TÍCH MÔI TRƯỜNG
PHƯƠNG NAM
Trụ sở : 1358/21/5G Đường Quang Trung, P. 14, Q. Gò Vấp, TP. HCM
Hot line : 0919797284 - 0919986829
E-mail : moitruongphuongnam@gmail.com
Website : www.moitruongphuongnam.com

PHÒNG THÍ NGHIỆM ĐẠT CHỨNG NHẬN VIMCERTS 039 & ISO/IEC 17025:2017

PHIẾU KẾT QUẢ KIỂM NGHIỆM

Mã số phiếu: **24.9010 - 24.9011**

1. Địa điểm lấy mẫu : **CÔNG TY TNHH JAPFA COMFEED VIỆT NAM– TRANG TRẠI CHĂN NUÔI HEO NỌC (HEO GIỐNG ĐỰC) THEO MÔ HÌNH TRẠI LẠNH KHÉP KÍN, QUY MÔ 1.400 CON**

Địa chỉ: Tổ 1, thôn 2, xã Thống Nhất, huyện Bù Đăng, tỉnh Bình Phước

2. Phân loại mẫu : Môi trường không khí sản xuất

3. Ngày nhận mẫu : 10/6/2024

4. Ngày trả kết quả : 17/6/2024

Chỉ tiêu / Điểm đo	Nhiệt độ °C	Tốc độ gió m/s	Độ ẩm %	Độ ồn dBA
KK1: Tại khu vực chuồng trại	29,4	1,1	78,5	68,4
KK2: Tại khu vực xử lý nước thải	29,7	1,3	79,1	67,2
Phương pháp đo, xác định	QCVN 46:2012/BTNMT			TCVN 7878-2:2018
Tham khảo QCVN 24:2016/BYT	-	-	-	**≤ 85**
Tham khảo QCVN 26:2016/BYT	**18 - 32**	**0,2 - 1,5**	**40-80**	-

Chỉ tiêu / Điểm đo	Bụi mg/m³	NO_2 mg/m³	H_2S mg/m³	NH_3 mg/m³	SO_2 mg/m³
KK1: Tại khu vực chuồng trại	0,207	0,063	0,42	2,9	0,080
KK2: Tại khu vực xử lý nước thải	0,284	0,074	0,35	3,1	0,075
Phương pháp đo, xác định	TCVN 5067:1995	TCVN 6137:2009	MASA Method 701	TCVN 5293:1995	TCVN 5971:1995
Tham khảo QCVN 02:2019/BYT	**8**	-	-	-	-
Tham khảo QCVN 03:2019/BYT	-	**10**	**15**	**25**	**10**

Trưởng phòng phân tích

Ngô Thị Bích Thuận

Giám đốc

CÔNG TY TNHH KHOA HỌC CÔNG NGHỆ VÀ PHÂN TÍCH MÔI TRƯỜNG PHƯƠNG NAM

Nguyễn Thị Ngọc Báu

Ghi chú :
- Các kết quả phân tích chỉ có giá trị đối với mẫu thử phân tích đã mã hóa như trên
- Không được trích sao một phần hay toàn bộ kết quả phân tích nếu không có sự đồng ý bằng văn bản của công ty.
- (-): Thông số không quy định giới hạn KPH: Không Phát Hiện LOD: Giới hạn phát hiện
- QCVN 24:2016/BYT - Quy chuẩn kỹ thuật quốc gia về tiếng ồn - Mức tiếp xúc cho phép tiếng ồn tại nơi làm việc
- QCVN 26:2016/BYT – Quy chuẩn kỹ thuật quốc gia về vi khí hậu – Giá trị cho phép vi khí hậu nơi làm việc
- QCVN 02:2019/BYT - Quy chuẩn kỹ thuật quốc gia về bụi amiăng, bụi chứa silic, bụi không chứa silic, bụi bông và bụi than
- QCVN 03:2019/BYT - Quy chuẩn kỹ thuật quốc gia - Giá trị giới hạn tiếp xúc cho phép đối với 50 yếu tố hóa học tại nơi làm việc

CÔNG TY TNHH KHOA HỌC CÔNG NGHỆ VÀ PHÂN TÍCH MÔI TRƯỜNG
PHƯƠNG NAM
Trụ sở : 1358/21/5G Đường Quang Trung, P. 14, Q. Gò Vấp, TP. HCM
Hot line : 0919797284 - 0919986829
E-mail : moitruongphuongnam@gmail.com
Website : www.moitruongphuongnam.com
PHÒNG THÍ NGHIỆM ĐẠT CHỨNG NHẬN VIMCERTS 039 & ISO/IEC 17025:2017

PHIẾU KẾT QUẢ KIỂM NGHIỆM

Mã số phiếu: **24.9014**

1. Đơn vị gửi mẫu : **CÔNG TY TNHH JAPFA COMFEED VIỆT NAM – TRANG TRẠI CHĂN NUÔI HEO NỌC (HEO ĐỰC GIỐNG) THEO MÔ HÌNH TRẠI LẠNH KHÉP KÍN, QUY MÔ 1.400 CON.**
Địa chỉ: Tổ 1, thôn 2, xã Thống Nhất, huyện Bù Đăng, tỉnh Bình Phước.

2. Phân loại mẫu : Đất

3. Thông tin mẫu : **Đ01** - Tại khu vực dùng nước thải sau xử lý để tưới cây

4. Ngày nhận mẫu : 10/06/2024

5. Thời gian thử nghiệm : 10/06/2024 – 16/06/2024

6. Ngày trả kết quả : 17/06/2024

STT	Chỉ tiêu	Đơn vị	Kết quả	LOD	QCVN 03:2023/BTNMT Loại 1	Phương pháp phân tích
1	Arsenic (As)	mg/kg	KPH	0,3	**25**	US EPA Method 3051A + US EPA Method 7010
2	Cadmi (Cd)	mg/kg	KPH	0,15	**4**	
3	Tổng Chromi (Cr)	mg/kg	KPH	5,0	**150**	US EPA Method 3051A + US EPA Method 7000B
4	Chì (Pb)	mg/kg	KPH	3,0	**200**	
5	Đồng (Cu)	mg/kg	32,6	-	**150**	
6	Kẽm (Zn)	mg/kg	29,4	-	**300**	

Trưởng phòng phân tích

Ngô Thị Bích Thuận

Giám đốc

CÔNG TY TNHH KHOA HỌC CÔNG NGHỆ VÀ PHÂN TÍCH MÔI TRƯỜNG PHƯƠNG NAM

Nguyễn Thị Ngọc Báu

Ghi chú :
- Các kết quả phân tích chỉ có giá trị đối với mẫu thử phân tích đã mã hóa như trên
- Không được trích sao một phần hay toàn bộ kết quả phân tích nếu không có sự đồng ý bằng văn bản của công ty.
- Thời gian lưu mẫu: 7 ngày kể từ ngày trả kết quả (Hết thời gian lưu mẫu, PTN không giải quyết việc khiếu nại kết quả phân tích).
- (-): Thông số không quy định giới hạn KPH: Không Phát Hiện LOD: Giới hạn phát hiện
- Mẫu chứa trong túi zip 2 kg
- QCVN 03:2023/BTNMT : Quy chuẩn kỹ thuật quốc gia về chất lượng đất

CÔNG TY TNHH KHOA HỌC CÔNG NGHỆ VÀ PHÂN TÍCH MÔI TRƯỜNG
PHƯƠNG NAM
Trụ sở : 1358/21/5G Đường Quang Trung, P. 14, Q. Gò Vấp, TP. HCM
Hot line : 0919797284 - 0919986829
E-mail : moitruongphuongnam@gmail.com
Website : www.moitruongphuongnam.com
PHÒNG THÍ NGHIỆM ĐẠT CHỨNG NHẬN VIMCERTS 039 & ISO/IEC 17025:2017

PHIẾU KẾT QUẢ KIỂM NGHIỆM

Mã số phiếu: **24.9013**

1. Đơn vị gửi mẫu : **CÔNG TY TNHH JAPFA COMFEED VIỆT NAM – TRANG TRẠI CHĂN NUÔI HEO NỌC (HEO ĐỰC GIỐNG) THEO MÔ HÌNH TRẠI LẠNH KHÉP KÍN, QUY MÔ 1.400 CON.**
Địa chỉ: Tổ 1, thôn 2, xã Thống Nhất, huyện Bù Đăng, tỉnh Bình Phước.

2. Phân loại mẫu : Nước ngầm

3. Thông tin mẫu : **NN1** - Tại giếng khoan trong trang trại

4. Ngày nhận mẫu : 10/06/2024

5. Thời gian thử nghiệm : 10/06/2024 – 16/06/2024

6. Ngày trả kết quả : 17/06/2024

STT	Chỉ tiêu	Đơn vị	Kết quả	LOD	QCVN 09:2023/ BTNMT	Phương pháp phân tích
1	pH	-	6,54	-	**5,5-8,5**	TCVN 6492:2011
2	TDS	mg/L	142	-	**1500**	HD66-ĐO (TDS)
3	Độ cứng (tính theo $CaCO_3$)	mg/L	51,2	-	**500**	SMEWW 2340C:2023
4	Amoni (tính theo N)	mg/L	KPH	0,01	**1**	SMEWW 4500-NH_3.B&F:2023
5	Nitrit (tính theo N)	mg/L	KPH	0,005	**1**	SMEWW 4500-NO_2^-.B:2023
6	Nitrat (tính theo N)	mg/L	0,18	-	**15**	TCVN 6180:1996
7	Clorua	mg/L	41,5	-	**250**	SMEWW 4500-Cl^-.B:2023
8	Sắt	mg/L	0,41	-	**5**	TCVN 6177:1996
9	Coliform	MPN/ 100ml	< 1,8	-	**3**	SMEWW 9221B:2023

Trưởng phòng phân tích

Ngô Thị Bích Thuận

Giám đốc

CÔNG TY TNHH KHOA HỌC CÔNG NGHỆ VÀ PHÂN TÍCH MÔI TRƯỜNG PHƯƠNG NAM

Nguyễn Thị Ngọc Báu

Ghi chú:
- Các kết quả phân tích chỉ có giá trị đối với mẫu thử phân tích đã mã hóa như trên
- Không được trích sao một phần hay toàn bộ kết quả phân tích nếu không có sự đồng ý bằng văn bản của công ty.
- Thời gian lưu mẫu: 7 ngày kể từ ngày trả kết quả (Hết thời gian lưu mẫu, PTN không giải quyết việc khiếu nại kết quả phân tích)
- KPH: Không phát hiện; LOD: Giới hạn phát hiện; Mẫu chứa trong can nhựa 2 lit
- QCVN 09:2023/BTNMT: Quy chuẩn kỹ thuật Quốc Gia về chất lượng nước dưới đất

CÔNG TY TNHH KHOA HỌC CÔNG NGHỆ VÀ PHÂN TÍCH MÔI TRƯỜNG

PHƯƠNG NAM

Trụ sở : 1358/21/5G Đường Quang Trung, P. 14, Q. Gò Vấp, TP. HCM
Hot line : 0919797284 - 0919986829
E-mail : moitruongphuongnam@gmail.com
Website : www.moitruongphuongnam.com

PHÒNG THÍ NGHIỆM ĐẠT CHỨNG NHẬN VIMCERTS 039 & ISO/IEC 17025:2017

PHIẾU KẾT QUẢ KIỂM NGHIỆM

Mã số phiếu: **24.9012**

1. Đơn vị gửi mẫu : **CÔNG TY TNHH JAPFA COMFEED VIỆT NAM – TRANG TRẠI CHĂN NUÔI HEO NỌC (HEO ĐỰC GIỐNG) THEO MÔ HÌNH TRẠI LẠNH KHÉP KÍN, QUY MÔ 1.400 CON.**
Địa chỉ: Tổ 1, thôn 2, xã Thống Nhất, huyện Bù Đăng, tỉnh Bình Phước.

2. Phân loại mẫu : Nước thải

3. Thông tin mẫu : **NT1** - Nước thải tại hồ chứa nước thải sau xử lý

4. Ngày nhận mẫu : 10/06/2024

5. Thời gian thử nghiệm : 10/06/2024 – 16/06/2024

6. Ngày trả kết quả : 17/06/2024

STT	Chỉ tiêu	Đơn vị	Kết quả	LOD	QCVN 62-MT:2016/ BTNMT CỘT A	Tham khảo QCVN 01-195:2022/ BNNPTNT	Phương pháp phân tích
			NT1				
1	pH	-	6,92	-	**6 – 9**	**5,5 – 9**	TCVN 6492:2011
2	TSS	mg/L	38	-	**50**	-	TCVN 6625:2000
3	BOD_5	mg/L	34	-	**40**	-	SMEWW 5210B:2023
4	COD	mg/L	71	-	**100**	-	SMEWW 5220C:2023
5	Tổng Nitơ	mg/L	34,2	-	**50**	-	TCVN 6638:2000
6	Coliform	MPN /100ml	$2,1 \times 10^3$	-	**3.000**	-	SMEWW 9221B:2023
7	Clorua (Cl^-)	mg/L	109	-	-	**≤ 600**	SMEWW 4500-Cl-.B:2023
8	Asen (As)	mg/L	KPH	0,001	-	**≤ 0,1**	SMEWW 3113B:2023
9	Cadimi (Cd)	mg/L	KPH	0,00015	-	**≤ 0,01**	SMEWW 3113B:2023
10	Tổng Crom	mg/L	KPH	0,0015	-	**≤ 0,5**	SMEWW 3113B:2023
11	Thủy ngân (Hg)	mg/L	KPH	0,00015	-	**≤ 0,02**	SMEWW 3112B:2023
12	Chì (Pb)	mg/L	KPH	0,0015	-	**≤ 0,05**	SMEWW 3113B:2023
13	E.Coli	MPN /100ml	24	-	-	**≤ 200**	SMEWW 9221B:2023

Trưởng phòng phân tích

Ngô Thị Bích Thuận

Giám đốc

CÔNG TY TNHH KHOA HỌC CÔNG NGHỆ VÀ PHÂN TÍCH MÔI TRƯỜNG PHƯƠNG NAM

Nguyễn Thị Ngọc Báu

Ghi chú:
- Các kết quả phân tích chỉ có giá trị đối với mẫu thử phân tích đã mã hóa như trên
- Không được trích sao một phần hay toàn bộ kết quả phân tích nếu không có sự đồng ý bằng văn bản của công ty.
- Thời gian lưu mẫu: 7 ngày kể từ ngày trả kết quả (Hết thời gian lưu mẫu, PTN không giải quyết việc khiếu nại kết quả phân tích)
- KPH: Không phát hiện; LOD: Giới hạn phát hiện; mẫu chứa trong can nhựa 2 lít
- QCVN 62-MT:2016/BTNMT: Quy chuẩn kỹ thuật quốc gia về nước thải chăn nuôi
- QCVN 01-195:2022/BTNMT: Quy chuẩn kỹ thuật quốc gia về nước thải chăn nuôi sử dụng cho cây trồng

CÔNG TY TNHH KHOA HỌC CÔNG NGHỆ VÀ PHÂN TÍCH MÔI TRƯỜNG

PHƯƠNG NAM

Trụ sở : 1358/21/5G Đường Quang Trung, P. 14, Q. Gò Vấp, TP. HCM
Hot line : 0919797284 - 0919986829
E-mail : moitruongphuongnam@gmail.com
Website : www.moitruongphuongnam.com

PHÒNG THÍ NGHIỆM ĐẠT CHỨNG NHẬN VIMCERTS 039 & ISO/IEC 17025:2017

PHIẾU KẾT QUẢ KIỂM NGHIỆM

Mã số phiếu: **2420102**

1. **Địa điểm lấy mẫu** : **CÔNG TY TNHH JAPFA COMFEED VIỆT NAM – TRANG TRẠI CHĂN NUÔI HEO NỌC (HEO ĐỰC GIỐNG) THEO MÔ HÌNH TRẠI LẠNH KHÉP KÍN, QUY MÔ 1.400 CON.**
   Địa chỉ: Tổ 1, thôn 2, xã Thống Nhất, huyện Bù Đăng, tỉnh Bình Phước.
2. **Phân loại mẫu** : Nước thải
3. **Thông tin mẫu** : **NT1** - Nước thải tại hồ chứa nước thải sau xử lý
4. **Ngày lấy mẫu** : 19/09/2024
5. **Ngày trả kết quả** : 25/09/2024

STT	Chỉ tiêu	Đơn vị	Kết quả	LOD	QCVN 62-MT:2016/ BTNMT CỘT A	Tham khảo QCVN 01-195:2022/ BNNPTNT	Phương pháp phân tích
			NT1				
1	pH	-	7,38	-	**6 – 9**	**5,5 – 9**	TCVN 6492:2011
2	TSS	mg/L	41	-	**50**	-	TCVN 6625:2000
3	BOD_5	mg/L	35	-	**40**	-	SMEWW 5210B:2023
4	COD	mg/L	68	-	**100**	-	SMEWW 5220C:2023
5	Tổng Nitơ	mg/L	30,5	-	**50**	-	TCVN 6638:2000
6	Coliform	MPN /100ml	$1,8 \times 10^3$	-	**3.000**	-	SMEWW 9221B:2023
7	Clorua	mg/L	114	-	-	**≤ 600**	SMEWW 4500-Cl-.B:2023
8	Asen	mg/L	KPH	0,001	-	**≤ 0,1**	SMEWW 3113B:2023
9	Cadimi	mg/L	KPH	0,00015	-	**≤ 0,01**	SMEWW 3113B:2023
10	Tổng Crom	mg/L	KPH	0,0015	-	**≤ 0,5**	SMEWW 3113B:2023
11	Thủy ngân	mg/L	KPH	0,00015	-	**≤ 0,02**	SMEWW 3112B:2023
12	Chì	mg/L	KPH	0,0015	-	**≤ 0,05**	SMEWW 3113B:2023
13	E.Coli	MPN /100ml	21	-	-	**≤ 200**	SMEWW 9221B:2023

Trưởng phòng phân tích

Ngô Thị Bích Thuận

Giám đốc

CÔNG TY TNHH KHOA HỌC CÔNG NGHỆ VÀ PHÂN TÍCH MÔI TRƯỜNG PHƯƠNG NAM

Nguyễn Thị Ngọc Báu

Ghi chú:
- Các kết quả phân tích chỉ có giá trị đối với mẫu thử phân tích đã mã hóa như trên
- Không được trích sao một phần hay toàn bộ kết quả phân tích nếu không có sự đồng ý bằng văn bản của công ty.
- Thời gian lưu mẫu: 7 ngày kể từ ngày trả kết quả (Hết thời gian lưu mẫu, PTN không giải quyết việc khiếu nại kết quả phân tích)
- KPH: Không phát hiện; LOD: Giới hạn phát hiện; mẫu chứa trong can nhựa 2 lit
- QCVN 62-MT:2016/BTNMT: Quy chuẩn kỹ thuật quốc gia về nước thải chăn nuôi
- QCVN 01-195:2022/BTNMT: Quy chuẩn kỹ thuật quốc gia về nước thải chăn nuôi sử dụng cho cây trồng

CÔNG TY TNHH KHOA HỌC CÔNG NGHỆ VÀ PHÂN TÍCH MÔI TRƯỜNG
PHƯƠNG NAM
Trụ sở : 1358/21/5G Đường Quang Trung, P. 14, Q. Gò Vấp, TP. HCM
Hot line : 0919797284 - 0919986829
E-mail : moitruongphuongnam@gmail.com
Website : www.moitruongphuongnam.com
PHÒNG THÍ NGHIỆM ĐẠT CHỨNG NHẬN VIMCERTS 039 & ISO/IEC 17025:2017

PHIẾU KẾT QUẢ KIỂM NGHIỆM

Mã số phiếu: **2420103**

1. **Địa điểm lấy mẫu** : **CÔNG TY TNHH JAPFA COMFEED VIỆT NAM – TRANG TRẠI CHĂN NUÔI HEO NỌC (HEO ĐỰC GIỐNG) THEO MÔ HÌNH TRẠI LẠNH KHÉP KÍN, QUY MÔ 1.400 CON.**
   Địa chỉ: Tổ 1, thôn 2, xã Thống Nhất, huyện Bù Đăng, tỉnh Bình Phước.
2. **Phân loại mẫu** : Nước ngầm
3. **Thông tin mẫu** : **NN1** - Tại giếng khoan trong trang trại
4. **Ngày lấy mẫu** : 19/09/2024
5. **Ngày trả kết quả** : 25/09/2024

STT	Chỉ tiêu	Đơn vị	Kết quả	LOD	QCVN 09:2023/ BTNMT	Phương pháp phân tích
1	pH	-	6,70	-	**5,5-8,5**	TCVN 6492:2011
2	TDS	mg/L	138	-	**1500**	HD66-ĐO (TDS)
3	Độ cứng (tính theo $CaCO_3$)	mg/L	49,7	-	**500**	SMEWW 2340C:2023
4	Amoni (tính theo N)	mg/L	KPH	0,01	**1**	SMEWW 4500-NH_3.B&F:2023
5	Nitrit (tính theo N)	mg/L	KPH	0,005	**1**	SMEWW 4500-NO_2^-.B:2023
6	Nitrat (tính theo N)	mg/L	0,25	-	**15**	TCVN 6180:1996
7	Clorua	mg/L	34,6	-	**250**	SMEWW 4500-Cl^-.B:2023
8	Sắt	mg/L	0,32	-	**5**	TCVN 6177:1996
9	Cu	mg/L	KPH	0,03	**1,0**	SMEWW 3111B:2023
10	Zn	mg/L	KPH	0,03	**3,0**	SMEWW 3111B:2023
11	E. Coli	mg/L	< 1,8 (KPH)		**KPH**	SMEWW 9221B:2023
12	Coliform	MPN/100ml	< 1,8	-	**3**	SMEWW 9221B:2023

Trưởng phòng phân tích

Ngô Thị Bích Thuận

Giám đốc

CÔNG TY TNHH KHOA HỌC CÔNG NGHỆ VÀ PHÂN TÍCH MÔI TRƯỜNG PHƯƠNG NAM

Nguyễn Thị Ngọc Báu

Ghi chú:
- Các kết quả phân tích chỉ có giá trị đối với mẫu thử phân tích đã mã hóa như trên
- Không được trích sao một phần hay toàn bộ kết quả phân tích nếu không có sự đồng ý bằng văn bản của công ty.
- Thời gian lưu mẫu: 7 ngày kể từ ngày trả kết quả (Hết thời gian lưu mẫu, PTN không giải quyết việc khiếu nại kết quả phân tích)
- KPH: Không phát hiện; LOD: Giới hạn phát hiện
- QCVN 09:2023/BTNMT: Quy chuẩn kỹ thuật Quốc Gia về chất lượng nước dưới đất

CÔNG TY TNHH KHOA HỌC CÔNG NGHỆ VÀ PHÂN TÍCH MÔI TRƯỜNG
PHƯƠNG NAM
Trụ sở : 1358/21/5G Đường Quang Trung, P. 14, Q. Gò Vấp, TP. HCM
Hot line : 0919797284 - 0919986829
E-mail : moitruongphuongnam@gmail.com
Website : www.moitruongphuongnam.com
PHÒNG THÍ NGHIỆM ĐẠT CHỨNG NHẬN VIMCERTS 039 & ISO/IEC 17025:2017

PHIẾU KẾT QUẢ KIỂM NGHIỆM

Mã số phiếu: **24.141102 - 24.141103**

1. Địa điểm lấy mẫu : **CÔNG TY TNHH JAPFA COMFEED VIỆT NAM– TRANG TRẠI CHĂN NUÔI HEO NỌC (HEO GIỐNG ĐỰC) THEO MÔ HÌNH TRẠI LẠNH KHÉP KÍN, QUY MÔ 1.400 CON**

Địa chỉ: Tổ 1, thôn 2, xã Thống Nhất, huyện Bù Đăng, tỉnh Bình Phước

2. Phân loại mẫu : Môi trường không khí sản xuất

3. Ngày nhận mẫu : 14/11/2024

4. Ngày trả kết quả : 24/11/2024

Chỉ tiêu / Điểm đo	Nhiệt độ °C	Tốc độ gió m/s	Độ ẩm %	Độ ồn dBA
KK1: Tại khu vực chuồng trại	30,1	0,6	67,4	69,5
KK2: Tại khu vực xử lý nước thải	29,9	0,7	68,2	70,1
Phương pháp đo, xác định	QCVN 46:2012/BTNMT			TCVN 7878 - 2:2018
Tham khảo QCVN 24:2016/BYT	-	-	-	**≤ 85**
Tham khảo QCVN 26:2016/BYT	**18 - 32**	**0,2 - 1,5**	**40-80**	-

Chỉ tiêu / Điểm đo	Bụi mg/m^3	NO_2 mg/m^3	H_2S mg/m^3	NH_3 mg/m^3	SO_2 mg/m^3
KK1: Tại khu vực chuồng trại	0,219	0,075	0,36	1,8	0,086
KK2: Tại khu vực xử lý nước thải	0,243	0,081	0,32	2,5	0,088
Phương pháp đo, xác định	TCVN 5067:1995	TCVN 6137:2009	MASA Method 701	TCVN 5293:1995	TCVN 5971:1995
Tham khảo QCVN 02:2019/BYT	**8**	-	-	-	-
Tham khảo QCVN 03:2019/BYT	-	**10**	**15**	**25**	**10**

Trưởng phòng phân tích

Ngô Thị Bích Thuận

Giám đốc

CÔNG TY TNHH KHOA HỌC CÔNG NGHỆ VÀ PHÂN TÍCH MÔI TRƯỜNG PHƯƠNG NAM

Nguyễn Thị Ngọc Báu

Ghi chú :
- Các kết quả phân tích chỉ có giá trị đối với mẫu thử phân tích đã mã hóa như trên
- Không được trích sao một phần hay toàn bộ kết quả phân tích nếu không có sự đồng ý bằng văn bản của công ty.
- (-): Thông số không quy định giới hạn KPH: Không Phát Hiện LOD: Giới hạn phát hiện
- QCVN 24:2016/BYT - Quy chuẩn kỹ thuật quốc gia về tiếng ồn - Mức tiếp xúc cho phép tiếng ồn tại nơi làm việc
- QCVN 26:2016/BYT – Quy chuẩn kỹ thuật quốc gia về vi khí hậu – Giá trị cho phép vi khí hậu nơi làm việc
- QCVN 02:2019/BYT - Quy chuẩn kỹ thuật quốc gia về bụi amiăng, bụi chứa silic, bụi không chứa silic, bụi bông và bụi than
- QCVN 03:2019/BYT - Quy chuẩn kỹ thuật quốc gia - Giá trị giới hạn tiếp xúc cho phép đối với 50 yếu tố hóa học tại nơi làm việc

CÔNG TY TNHH KHOA HỌC CÔNG NGHỆ VÀ PHÂN TÍCH MÔI TRƯỜNG
PHƯƠNG NAM
Trụ sở : 1358/21/5G Đường Quang Trung, P. 14, Q. Gò Vấp, TP. HCM
Hot line : 0919797284 - 0919986829
E-mail : moitruongphuongnam@gmail.com
Website : www.moitruongphuongnam.com

PHÒNG THÍ NGHIỆM ĐẠT CHỨNG NHẬN VIMCERTS 039 & ISO/IEC 17025:2017

PHIẾU KẾT QUẢ KIỂM NGHIỆM

Mã số phiếu: **2427394**

1. **Địa điểm lấy mẫu** : **CÔNG TY TNHH JAPFA COMFEED VIỆT NAM – TRANG TRẠI CHĂN NUÔI HEO NỌC (HEO ĐỰC GIỐNG) THEO MÔ HÌNH TRẠI LẠNH KHÉP KÍN, QUY MÔ 1.400 CON.**
   Địa chỉ: Tổ 1, thôn 2, xã Thống Nhất, huyện Bù Đăng, tỉnh Bình Phước.
2. **Phân loại mẫu** : Nước thải
3. **Thông tin mẫu** : **NT1** - Nước thải tại hồ chứa nước thải sau xử lý
4. **Ngày lấy mẫu** : 14/11/2024
5. **Ngày trả kết quả** : 24/11/2024

STT	Chỉ tiêu	Đơn vị	Kết quả	LOD	QCVN 62-MT:2016/ BTNMT CỘT A	Tham khảo QCVN 01-195:2022/ BNNPTNT	Phương pháp phân tích
			NT1				
1	pH	-	7,51	-	**6 – 9**	**5,5 – 9**	TCVN 6492:2011
2	TSS	mg/L	33	-	**50**	-	TCVN 6625:2000
3	BOD_5	mg/L	37	-	**40**	-	SMEWW 5210B:2023
4	COD	mg/L	64	-	**100**	-	SMEWW 5220C:2023
5	Tổng Nitơ	mg/L	31,9	-	**50**	-	TCVN 6638:2000
6	Coliform	MPN /100ml	$1,8 \times 10^3$	-	**3.000**	-	SMEWW 9221B:2023
7	Clorua (Cl^-)	mg/L	93	-	-	**≤ 600**	SMEWW 4500-Cl-.B:2023
8	Asen (As)	mg/L	KPH	0,001	-	**≤ 0,1**	SMEWW 3113B:2023
9	Cadimi (Cd)	mg/L	KPH	0,00015	-	**≤ 0,01**	SMEWW 3113B:2023
10	Tổng Crom	mg/L	KPH	0,0015	-	**≤ 0,5**	SMEWW 3113B:2023
11	Thủy ngân (Hg)	mg/L	KPH	0,00015	-	**≤ 0,02**	SMEWW 3112B:2023
12	Chì (Pb)	mg/L	KPH	0,0015	-	**≤ 0,05**	SMEWW 3113B:2023
13	E.Coli	MPN /100ml	20	-	-	**≤ 200**	SMEWW 9221B:2023

Trưởng phòng phân tích

Ngô Thị Bích Thuận

Giám đốc

CÔNG TY TNHH KHOA HỌC CÔNG NGHỆ VÀ PHÂN TÍCH MÔI TRƯỜNG PHƯƠNG NAM

Nguyễn Thị Ngọc Báu

Ghi chú:
- Các kết quả phân tích chỉ có giá trị đối với mẫu thử phân tích đã mã hóa như trên
- Không được trích sao một phần hay toàn bộ kết quả phân tích nếu không có sự đồng ý bằng văn bản của công ty.
- Thời gian lưu mẫu: 7 ngày kể từ ngày trả kết quả (Hết thời gian lưu mẫu, PTN không giải quyết việc khiếu nại kết quả phân tích)
- KPH: Không phát hiện; LOD: Giới hạn phát hiện
- QCVN 62-MT:2016/BTNMT: Quy chuẩn kỹ thuật quốc gia về nước thải chăn nuôi
- QCVN 01-195:2022/BTNMT: Quy chuẩn kỹ thuật quốc gia về nước thải chăn nuôi sử dụng cho cây trồng

CÔNG TY TNHH KHOA HỌC CÔNG NGHỆ VÀ PHÂN TÍCH MÔI TRƯỜNG
PHƯƠNG NAM
Trụ sở : 1358/21/5G Đường Quang Trung, P. 14, Q. Gò Vấp, TP. HCM
Hot line : 0919797284 - 0919986829
E-mail : moitruongphuongnam@gmail.com
Website : www.moitruongphuongnam.com
PHÒNG THÍ NGHIỆM ĐẠT CHỨNG NHẬN VIMCERTS 039 & ISO/IEC 17025:2017

PHIẾU KẾT QUẢ KIỂM NGHIỆM

Mã số phiếu: **2427395**

1. **Địa điểm lấy mẫu** : **CÔNG TY TNHH JAPFA COMFEED VIỆT NAM – TRANG TRẠI CHĂN NUÔI HEO NỌC (HEO ĐỰC GIỐNG) THEO MÔ HÌNH TRẠI LẠNH KHÉP KÍN, QUY MÔ 1.400 CON.**
   Địa chỉ: Tổ 1, thôn 2, xã Thống Nhất, huyện Bù Đăng, tỉnh Bình Phước.
2. **Phân loại mẫu** : Nước ngầm
3. **Thông tin mẫu** : **NN1** - Tại giếng khoan trong trang trại
4. **Ngày lấy mẫu** : 14/11/2024
5. **Ngày trả kết quả** : 24/11/2024

STT	Chỉ tiêu	Đơn vị	Kết quả	LOD	QCVN 09:2023/ BTNMT	Phương pháp phân tích
1	pH	-	6,72	-	**5,5-8,5**	TCVN 6492:2011
2	TDS	mg/L	150	-	**1500**	HD66-ĐO (TDS)
3	Độ cứng (tính theo $CaCO_3$)	mg/L	54,5	-	**500**	SMEWW 2340C:2023
4	Amoni (tính theo N)	mg/L	KPH	0,01	**1**	SMEWW 4500-NH_3.B&F:2023
5	Nitrit (tính theo N)	mg/L	KPH	0,005	**1**	SMEWW 4500-NO_2^-.B:2023
6	Nitrat (tính theo N)	mg/L	0,26	-	**15**	TCVN 6180:1996
7	Clorua	mg/L	37,2	-	**250**	SMEWW 4500-Cl^-.B:2023
8	Sắt	mg/L	0,38	-	**5**	TCVN 6177:1996
9	Coliform	MPN/100ml	< 1,8	-	**3**	SMEWW 9221B:2023

Trưởng phòng phân tích

Ngô Thị Bích Thuận

Giám đốc

CÔNG TY TNHH KHOA HỌC CÔNG NGHỆ VÀ PHÂN TÍCH MÔI TRƯỜNG PHƯƠNG NAM

Nguyễn Thị Ngọc Báu

Ghi chú:
- Các kết quả phân tích chỉ có giá trị đối với mẫu thử phân tích đã mã hóa như trên
- Không được trích sao một phần hay toàn bộ kết quả phân tích nếu không có sự đồng ý bằng văn bản của công ty.
- Thời gian lưu mẫu: 7 ngày kể từ ngày trả kết quả (Hết thời gian lưu mẫu, PTN không giải quyết việc khiếu nại kết quả phân tích)
- KPH: Không phát hiện; LOD: Giới hạn phát hiện
- QCVN 09:2023/BTNMT: Quy chuẩn kỹ thuật Quốc Gia về chất lượng nước dưới đất

CÔNG TY TNHH KHOA HỌC CÔNG NGHỆ VÀ PHÂN TÍCH MÔI TRƯỜNG
PHƯƠNG NAM
Trụ sở : 1358/21/5G Đường Quang Trung, P. 14, Q. Gò Vấp, TP. HCM
Hot line : 0919797284 - 0919986829
E-mail : moitruongphuongnam@gmail.com
Website : www.moitruongphuongnam.com

PHÒNG THÍ NGHIỆM ĐẠT CHỨNG NHẬN VIMCERTS 039 & ISO/IEC 17025:2017

PHIẾU KẾT QUẢ KIỂM NGHIỆM

Mã số phiếu: **2427396**

1. **Địa điểm lấy mẫu** : **CÔNG TY TNHH JAPFA COMFEED VIỆT NAM – TRANG TRẠI CHĂN NUÔI HEO NỌC (HEO ĐỰC GIỐNG) THEO MÔ HÌNH TRẠI LẠNH KHÉP KÍN, QUY MÔ 1.400 CON.**
   Địa chỉ: Tổ 1, thôn 2, xã Thống Nhất, huyện Bù Đăng, tỉnh Bình Phước.
2. **Phân loại mẫu** : Đất
3. **Thông tin mẫu** : **Đ01** - Tại khu vực dùng nước thải sau xử lý để tưới cây
4. **Ngày lấy mẫu** : 14/11/2024
5. **Ngày trả kết quả** : 24/11/2024

STT	Chỉ tiêu	Đơn vị	Kết quả	LOD	QCVN 03:2023/BTNMT Loại 1	Phương pháp phân tích
1	Arsenic (As)	mg/kg	KPH	0,3	**25**	US EPA Method 3051A + US EPA Method 7010
2	Cadmi (Cd)	mg/kg	KPH	0,15	**4**	
3	Tổng Chromi (Cr)	mg/kg	KPH	5,0	**150**	US EPA Method 3051A + US EPA Method 7000B
4	Chì (Pb)	mg/kg	KPH	3,0	**200**	
5	Đồng (Cu)	mg/kg	30,3	-	**150**	
6	Kẽm (Zn)	mg/kg	25,9	-	**300**	

Trưởng phòng phân tích

Ngô Thị Bích Thuận

Giám đốc

CÔNG TY TNHH KHOA HỌC CÔNG NGHỆ VÀ PHÂN TÍCH MÔI TRƯỜNG PHƯƠNG NAM

Nguyễn Thị Ngọc Báu

Ghi chú :
- Các kết quả phân tích chỉ có giá trị đối với mẫu thử phân tích đã mã hóa như trên
- Không được trích sao một phần hay toàn bộ kết quả phân tích nếu không có sự đồng ý bằng văn bản của công ty.
- Thời gian lưu mẫu: 7 ngày kể từ ngày trả kết quả (Hết thời gian lưu mẫu, PTN không giải quyết việc khiếu nại kết quả phân tích).
- (-): Thông số không quy định giới hạn KPH: Không Phát Hiện LOD: Giới hạn phát hiện
- QCVN 03:2023/BTNMT : Quy chuẩn kỹ thuật quốc gia về chất lượng đất

biogas 2 → Hố lắng sau hầm biogas → Hồ điều hòa và đuổi khí amoni → Bể nâng pH → Bể thiếu khí anoxic → Bể hiếu khí → Bể lắng sinh học → Bể phản ứng hóa lý → Bể tạo bông → Bể lắng hóa lý → Bể khử trùng → Bồn lọc áp lực → Hồ chứa nước sau xử lý.

Nước thải sau khi qua bồn lọc áp lực xử lý đạt QCVN 01-195:2022/BNNPTNT - Quy chuẩn kỹ thuật quốc gia về nước thải chăn nuôi sử dụng cho cây trồng được dẫn về hồ chứa nước thải sau xử lý trước khi được tuần hoàn, tái sử dụng vào mục đích tưới cây trong phạm vi dự án theo quy định của pháp luật, không được phép xả thải ra môi trường trong trường hợp xảy ra sự cố với hệ thống xử lý nước thải. Ngoài ra, theo đề nghị của Chủ dự án thì nước thải sau xử lý đạt thêm QCVN 62-MT:2016/BTNMT, cột A - Quy chuẩn kỹ thuật quốc gia về nước thải chăn nuôi và QCVN 01-14:2010/BNNPTNT - Quy chuẩn kỹ thuật quốc gia về điều kiện trại chăn nuôi lợn an toàn sinh học.

- Lượng nước thải tưới cây là 29,98 m^3/ngày đêm.

- Công suất thiết kế hệ thống: 180 m^3/ngày.đêm.

- Hóa chất sử dụng cho hệ thống xử lý nước thải: PAC, polymer, Clorine, NaOH.

1.3. Hệ thống, thiết bị quan trắc nước thải tự động, liên tục: Không thuộc đối tượng phải thực hiện quan trắc tự động, liên tục.

1.4. Biện pháp, công trình, thiết bị phòng ngừa, ứng phó sự cố:

- Đối với hầm biogas: Thường xuyên theo dõi áp suất khí, hệ thống đường ống dẫn khí để có biện pháp khắc phục kịp thời. Khí gas phát sinh từ hầm biogas được thu gom và đốt bỏ có kiểm soát.

- Đối với hệ thống xử lý nước thải: Thường xuyên kiểm tra hệ thống; có nhân viên vận hành đúng chuyên môn, ghi chép lại nhật ký vận hành hệ thống; vận hành, bảo trì hệ thống theo đúng quy trình. Trường hợp hệ thống xử lý nước thải gặp sự cố thì toàn bộ lượng nước thải được bơm về hầm biogas để xử lý lại. Trang bị các thiết bị phòng cháy chữa cháy tại hệ thống xử lý nước thải. Lắp đặt camera giám sát trạm xử lý nước thải.

1.5. Vị trí, phương thức và chế độ tưới cây:

- Vị trí tưới cây: Khu vực cây xanh với diện tích 328.796,63 m^2 thuộc sở hữu của Công ty TNHH Japfa Comfeed Việt Nam đã được Sở Tài nguyên và Môi trường tỉnh Bình Phước cấp Giấy chứng nhận quyền sử dụng đất, quyền sở hữu nhà ở và tài sản khác gắn liền với đất ngày 16 tháng 11 năm 2021, số vào sổ cấp Giấy chứng nhận CT 35911 và CT 35912.

Phụ lục 3

BẢO ĐẢM GIÁ TRỊ GIỚI HẠN ĐỐI VỚI TIẾNG ỒN, ĐỘ RUNG VÀ CÁC YÊU CẦU BẢO VỆ MÔI TRƯỜNG

(Kèm theo Giấy phép môi trường số .60../GPMT-UBND ngày 22 tháng 5 năm 2023 của UBND tỉnh Bình Phước)

A. NỘI DUNG CẤP PHÉP VỀ TIẾNG ỒN, ĐỘ RUNG:

1. Nguồn phát sinh tiếng ồn, độ rung:

Nguồn số 01: Máy phát điện

2. Vị trí phát sinh tiếng ồn, độ rung:

Nguồn số 01: Tọa độ X = 1292151; Y = 606623 (theo hệ tọa độ VN 2000, kinh tuyến trục $106^0 15'$, múi chiếu 3^0).

3. Tiếng ồn, độ rung phải bảo đảm đáp ứng yêu cầu về bảo vệ môi trường và QCVN 26:2010/BTNMT - Quy chuẩn kỹ thuật quốc gia về tiếng ồn; QCVN 27:2010/BTNMT - Quy chuẩn kỹ thuật quốc gia về độ rung, cụ thể như sau:

3.1. Tiếng ồn:

STT	Từ 6-21 giờ (dBA)	Từ 21-6 giờ (dBA)	Tần suất quan trắc định kỳ	Ghi chú
1	70	55	-	Khu vực thông thường

3.2. Độ rung:

STT	Thời gian áp dụng trong ngày và mức gia tốc rung cho phép, dB		Tần suất quan trắc định kỳ	Ghi chú
	Từ 6-21 giờ	Từ 21-6 giờ		
1	70	60	-	Khu vực thông thường

B. YÊU CẦU BẢO VỆ MÔI TRƯỜNG ĐỐI VỚI TIẾNG ỒN, ĐỘ RUNG

1. Công trình, biện pháp giảm thiểu tiếng ồn, độ rung:

- Bảo dưỡng các máy phát điện định kỳ. Sử dụng nhiên liệu có hàm lượng lưu huỳnh thấp.
- Máy phát điện được bố trí đặt trong nhà đặt máy phát điện nhằm giảm ảnh hưởng tiếng ồn tới công nhân làm việc. Máy phát điện đặt trên bệ bê tông chắc chắn, giữa có chèn lớp cao su đàn hồi nhằm giảm thiểu độ rung lan truyền, đồng thời đảm bảo máy phát điện hoạt động được lâu dài.
- Trồng cây xanh xung quanh khu vực dự án góp phần giảm thiểu tiếng ồn phát tán ra khu vực xung quanh.

2. Các yêu cầu về bảo vệ môi trường: Các yêu cầu đối với Chủ dự án:

2.1. Các nguồn phát sinh tiếng ồn, độ rung phải được giảm thiểu bảo đảm nằm trong giới hạn cho phép quy định tại Phần A Phụ lục này.